ELEGOO

Centauri Carbon 2 Combo

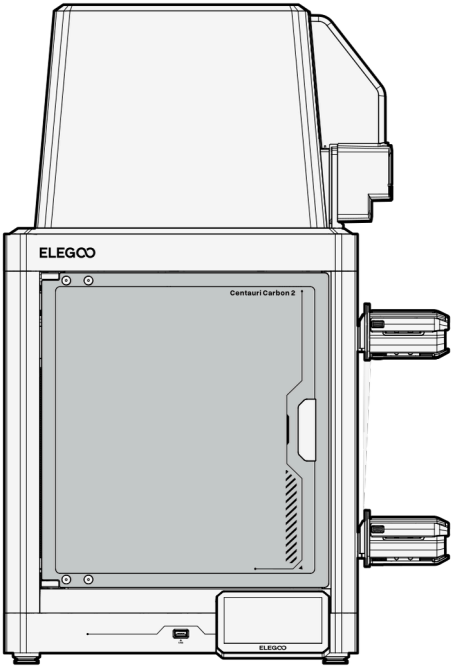

Instrukcja obsługi

Prosimy zapoznać się z filmem instruktażowym dotyczącym konfiguracji i instalacji, znajdującym się na dołączonym pendrivie USB. **V1.3**

Dziękujemy za wybór produktu ELEGOO!

Po otrzymaniu produktu prosimy sprawdzić, czy urządzenie jest w dobrym stanie oraz czy wszystkie akcesoria są dołączone. Jeśli napotkasz jakiekolwiek problemy podczas instalacji, obsługi lub konserwacji, skontaktuj się z zespołem wsparcia posprzedażowego ELEGOO za pośrednictwem poniższych oficjalnych kanałów, aby uzyskać profesjonalną pomoc:

Odwiedź naszą oficjalną stronę wsparcia

Zeskanuj kod QR, aby uzyskać indywidualną pomoc.

https://www.elegoo.com/pages/contact-support. (Zalecamy skopiowanie linku i otwarcie go w przeglądarce.)

Odblokuj nieograniczony dostęp do darmowych modeli

Zeskanuj kod QR, aby poznać platformę Nexprint i pobierać darmowe modele do łatwego drukowania jednym kliknięciem:

https://www.nexprint.com/?got=IN

(Uwaga: Aby zapewnić optymalną wydajność, każdy produkt ELEGOO przechodzi rygorystyczne testy drukowania przed wysyłką. Drobne zarysowania powierzchni widoczne po dostarczeniu są normalne i nie wpływają na funkcjonalność urządzenia.)

ELEGOO

Ważne uwagi

●Nie umieszczaj drukarki w środowisku narażonym na silne drgania lub niestabilnym, ponieważ wibracje mogą negatywnie wpływać na jakość wydruku.
●Nie dotykaj dyszy ani podgrzewanego stołu podczas pracy drukarki, aby uniknąć poparzeń i obrażeń spowodowanych wysoką temperaturą.
●Po zakończeniu drukowania niezwłocznie wykorzystaj resztkowe ciepło dyszy, aby skutecznie usunąć pozostałości filamentu przy użyciu odpowiednich narzędzi. Unikaj bezpośredniego dotykania dyszy, aby zapobiec poparzeniom.
●Zalecamy korzystanie z oprogramowania tnącego (slicera) ELEGOO, aby zapewnić prawidłowe działanie urządzenia i uzyskać optymalne rezultaty drukowania.
●Regularnie wykonuj konserwację drukarki, czyszcząc jej obudowę suchą szmatką w celu usunięcia kurzu i lepkich pozostałości filamentu. Przed czyszczeniem upewnij się, że urządzenie jest wyłączone.
●Regularnie sprawdzaj i czyść wentylatory chłodzące drukarki, aby zapobiec gromadzeniu się kurzu oraz zapewnić optymalną wydajność i dłuższą żywotność urządzenia.
●Zachowaj ostrożność w pobliżu szybko poruszających się elementów maszyny, aby uniknąć ryzyka przytrzaśnięcia.
●Oś Z urządzenia wykorzystuje śruby pociągowe jako elementy ruchome. W razie potrzeby stosuj olej smarujący, aby zapewnić płynny ruch.
●Dzieci mogą korzystać z urządzenia wyłącznie pod nadzorem dorosłych, aby uniknąć obrażeń.
●W sytuacji awaryjnej natychmiast wyłącz zasilanie.
●Upewnij się, że urządzenie jest prawidłowo uziemione podczas pracy. Brak uziemienia lub nieprawidłowe uziemienie zwiększa ryzyko upływu prądu.
●Jeśli drukarka nie będzie używana przez dłuższy czas, wyłącz ją i odłącz przewód zasilający.

Spis treści

Specyfikacja urządzenia ---- 01

Opis komponentów drukarki ---- 02

Opis elementów systemu CANVAS ---- 04

Dołączone akcesoria ---- 05

Zestaw narzędzi ---- 06

Rozpakowanie urządzenia ---- 07

Montaż drukarki ---- 08

Montaż CANVAS ---- 09

Ładowanie filamentu ---- 12

Pierwszy wydruk ---- 15

ElegooSlicer ---- 16

Drukowanie sieciowe (LAN) ---- 19

Złącza płyty głównej ---- 21

Specyfikacja urządzenia

Specyfikacja druku

- Technologia druku: Fused Deposition Modeling (FDM)
- Obszar roboczy: 256*256*256mm
- Dokładność druku: ±0.1mm
- Średnica dołączonej dyszy: 0.4 mm
- Prędkość druku: ≤500mm/s
- Temperatura otoczenia：5℃-40℃

Wymogi elektryczne

- Napięcie wejściowe: AC 100-240V; 50/60Hz
- Moc znamionowa: 1100W@220V 350W@110V

Specyfikacja temperatury pracy

- Maksymalna temperatura dyszy: 350°C
- Maksymalna temperatura stołu grzewczego: 110°C

Specyfikacja fizyczna

- Wymiary urządzenia: 500*480*743mm
- Masa netto: 19.35kg

Specyfikacja oprogramowania

- Slicer Software: ElegooSlicer (Rekomendowane)
- Format pliku wejściowego: STL,OBJ,3MF,STEP
- Format pliku wyjściowego: G-code
- Komunikacja: dysk USB, Wi-Fi

Opis komponentów drukarki

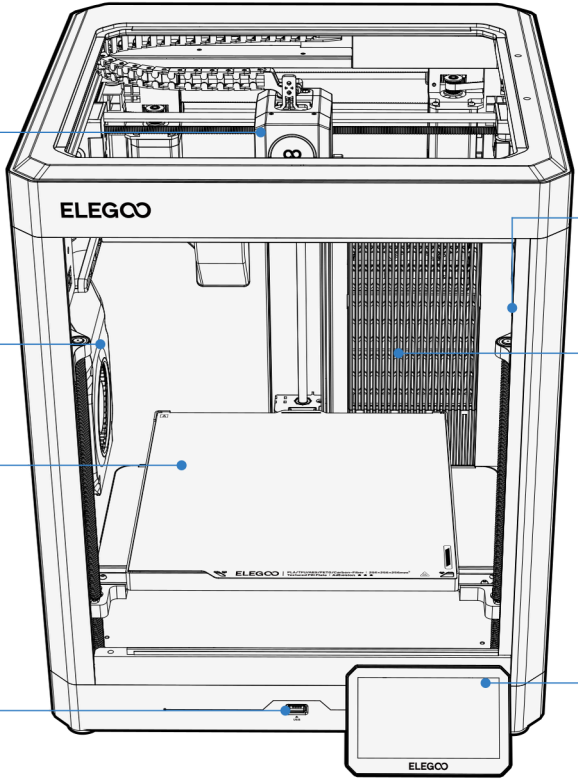

Opis komponentów drukarki

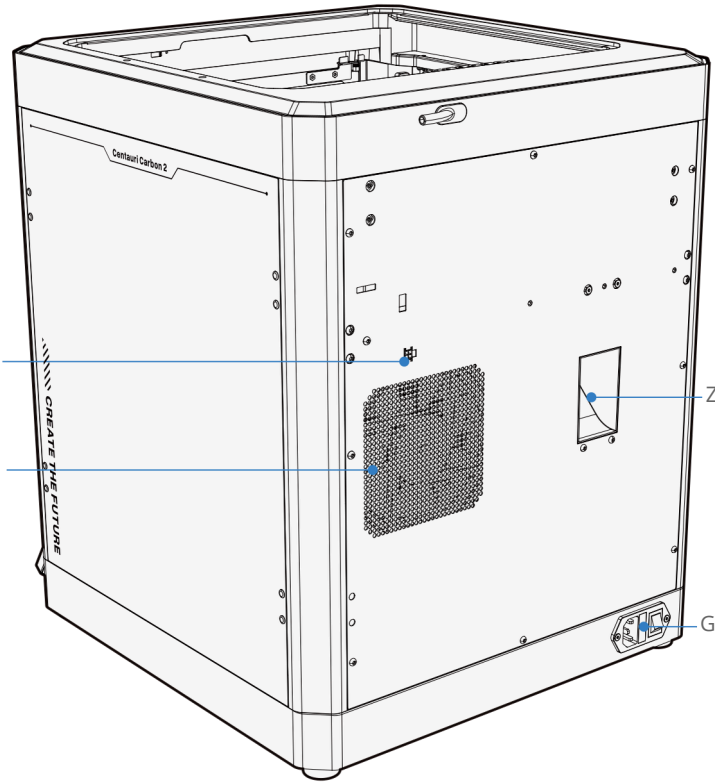

Opis elementów systemu CANVAS

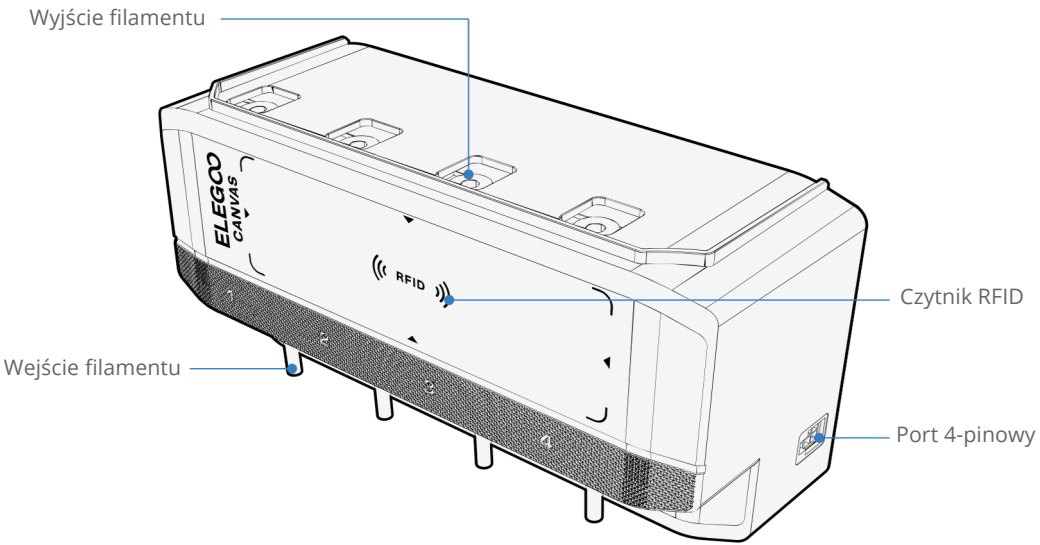

Dołączone akcesoria



Ekran dotykowy

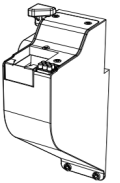

Zespół czyścika dyszy

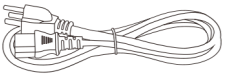

Przewód zasilający

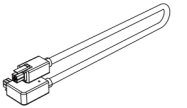

Przewód 4-pin

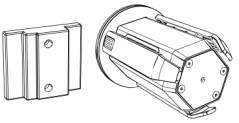

Moduł uchwyhtu szpuli (×4) (2 Lewe, 2 Prawe)

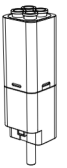

Hub filamentu

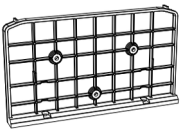

Wspornik montażowy CANVAS

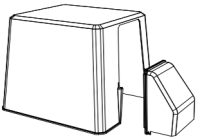

Osłona termiczna



Instrukcja obsługi

Zestaw narzędzi



Igła do udrażniania dyszy



Klucz imbusowy (1.5/2.0/2.5/3.0 mm)

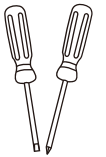

Śrubokręt



Próbka filamentu

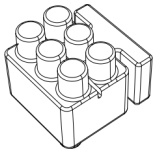

Zapasowy czyścik dyszy



Dysk USB



Osrze szpachelki



Rurka PTFE (×4)



PM3×6 (×4) — Hub filamentu & Zespół czyścika dysz



PA3×10 (×2) — Ostrze szpachelki



PM3×8 (×3) — Moduł podajnika CANVAS



HM3×14 (×8) — Uchwyt szpuli



PM3×50 (×2) — Wspornik montażowy CANVAS



FM3×12(×2) — Zespół czyścika dysz

Rozpakowanie urządzenia

Zeskanuj, aby przejść do samouczka

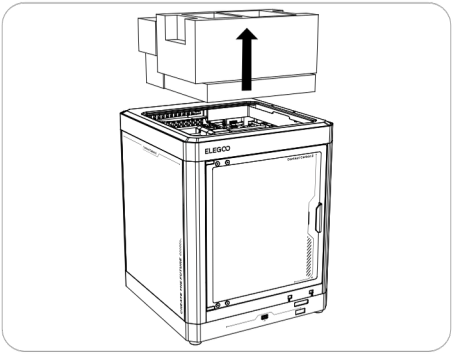

1. Wyjmij z drukarki piankę zabezpieczającą, ekran dotykowy oraz skrzynkę narzędziową.

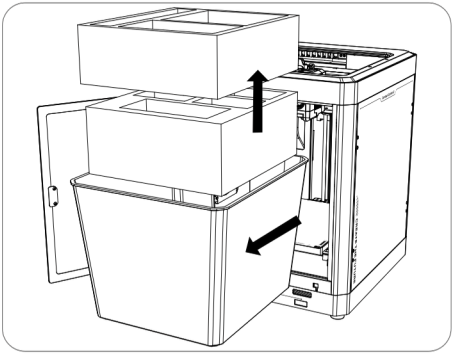

2. Otwórz szklane drzwiczki i wyjmij osłonę termiczną. Następnie wyjmij znajdujące się wewnątrz komory: piankę, zespół czyścika dyszy oraz moduł CANVAS.

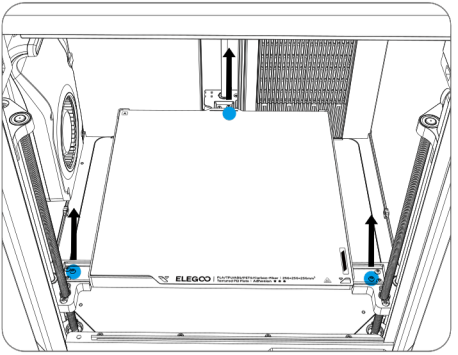

3. Użyj klucza imbusowego 2,5 mm, aby odkręcić 3 śruby zaznaczone na niebiesko i odblokować stolik grzewczy.

Motaż drukarki

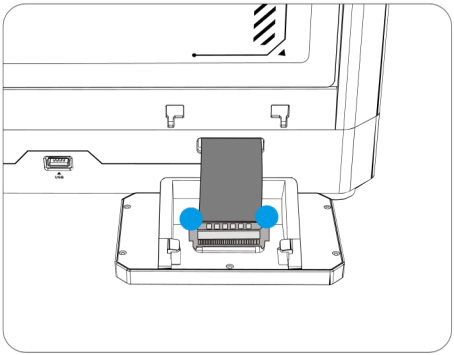

1. Włóż elastyczną taśmę sygnałową (FPC) do portu ekranu dotykowego, naciskając terminal zgodnie z ilustracją. Upewnij się, że złote styki są skierowane do góry, aby zachować poprawną orientację.

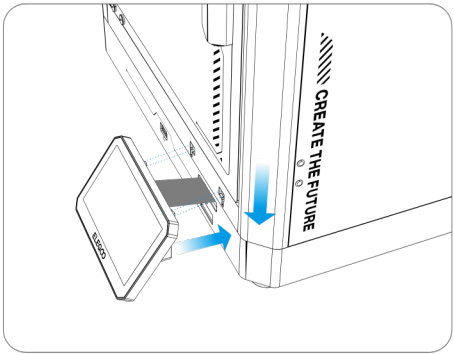

2. Wsuń ekran w szczelinę w drukarce i dociśnij go, aby zablokować go na miejscu.

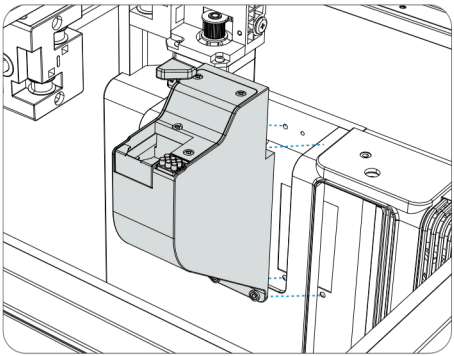

3. Dopasuj zespół czyścika dyszy do otworów na śruby znajdujących się na tylnym panelu.

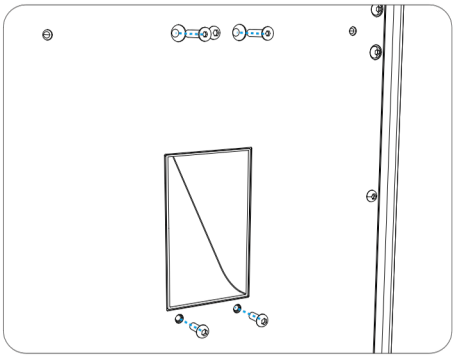

4. Zabezpiecz górną część za pomocą 2 śrub FM3×12, a dolną za pomocą 2 śrub PM3×6, aby zakończyć montaż czyścika.

Montaż CANVAS

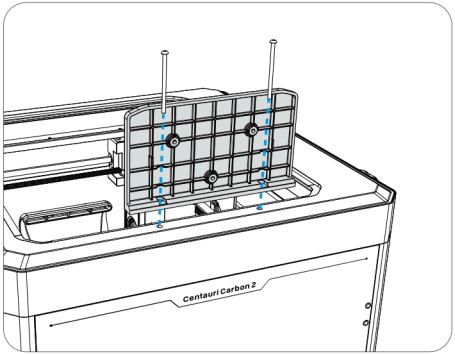

1. Zamocuj wspornik montażowy CANVAS do urządzenia za pomocą 2 śrub PM3×50. (Przed instalacją należy usunąć wszelkie silikonowe zatyczki z górnych otworów montażowych).

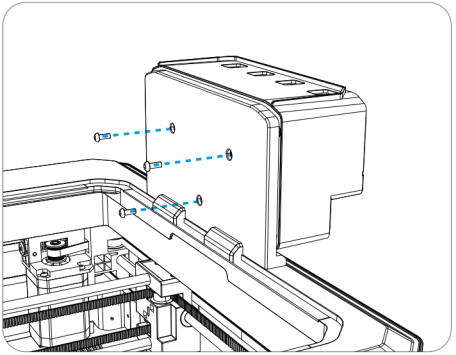

2. Zamontuj moduł podający CANVAS na wsporniku za pomocą 3 śrub PM3×8.

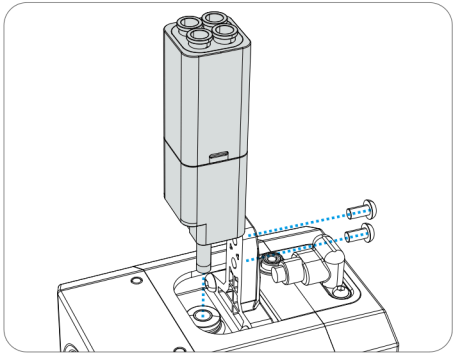

3. Zainstaluj rozdzielacz filamentu (filament hub) na jego wsporniku. Wsuń metalową rurkę rozdzielacza w dół do złącza pneumatycznego głowicy drukującej, a następnie zabezpiecz ją za pomocą 2 śrub PM3×6.



4. Instalacja rozdzielacza filamentu została zakończona.

Montaż CANVAS

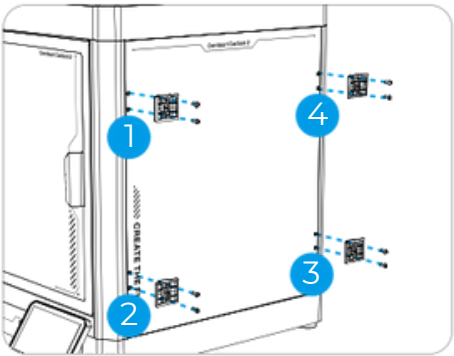

5. Zamontuj wsporniki uchwytów szpul do panelu bocznego za pomocą 8 śrub HM3×14.

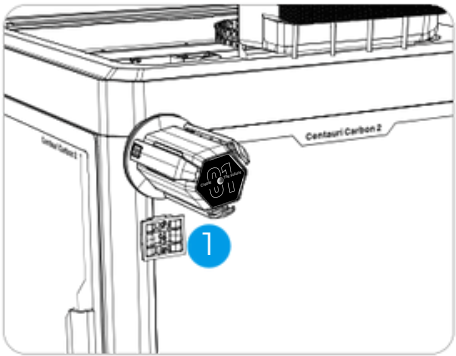

6. Wciśnij każdy uchwyt szpuli w dół do wspornika montażowego, aż zatrzaśnie się na swoim miejscu. Powtórz tę czynność dla wszystkich czterech uchwytów. Uwaga: Upewnij się, że każdy uchwyt jest zainstalowany w wyznaczonym, ponumerowanym miejscu, aby zapewnić prawidłowe działanie funkcji recyklingu filamentu.

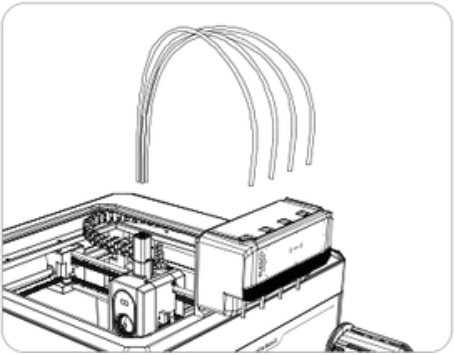

7. Podłącz cztery rurki PTFE pomiędzy złączkami pneumatycznymi na module CANVAS a rozdzielaczem filamentu (filament hub).

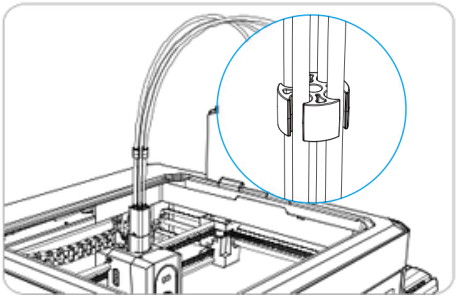

8. Użyj klipsów, aby starannie spiąć ze sobą cztery rurki.

Montaż CANVAS

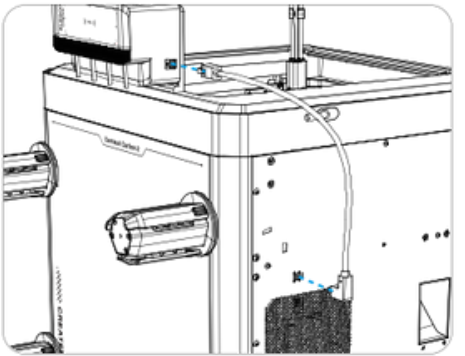

9. Połącz drukarkę z modułem CANVAS za pomocą kabla 4-pinowego; końcówkę kątową wepnij w tylny panel drukarki, a końcówkę prostą w gniazdo po prawej stronie modułu CANVAS.

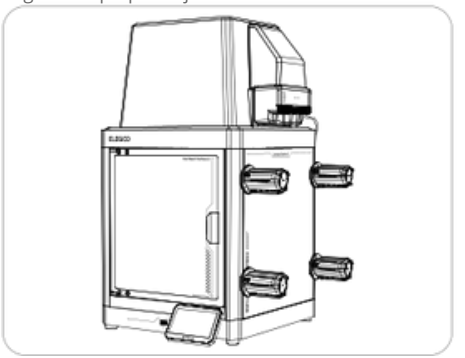

11. Instalacja modułu CANVAS została zakończona.

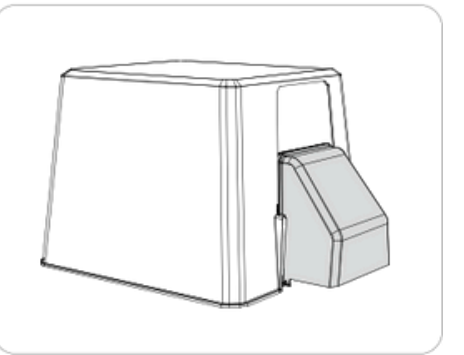

10. Dopasuj element przedłużający do głównej osłony termicznej i dociśnij go do góry, aż zatrzaśnie się na swoim miejscu. Następnie osadź kompletną osłonę termiczną na drukarce.

Ładowanie filamentu

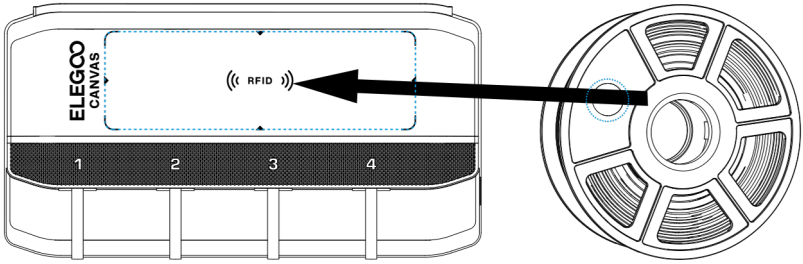

1. W przypadku szpul z obsługą RFID, przytrzymaj znacznik (tag) przy obszarze rozpoznawania na module CANVAS, aż usłyszysz sygnał dźwiękowy potwierdzenia.

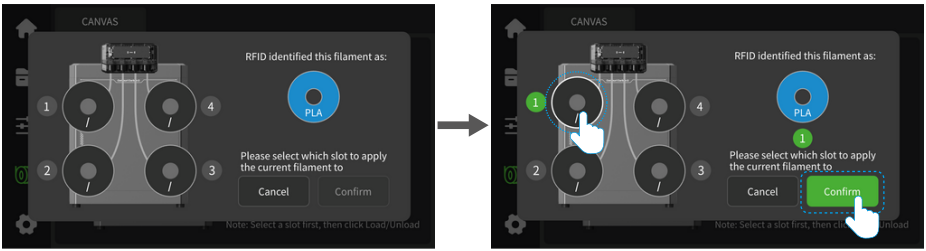

2. Wybierz uchwyt dla swojej szpuli i kliknij „Confirm” (Potwierdź), aby automatycznie zarejestrować materiał.

Ładowanie filamentu

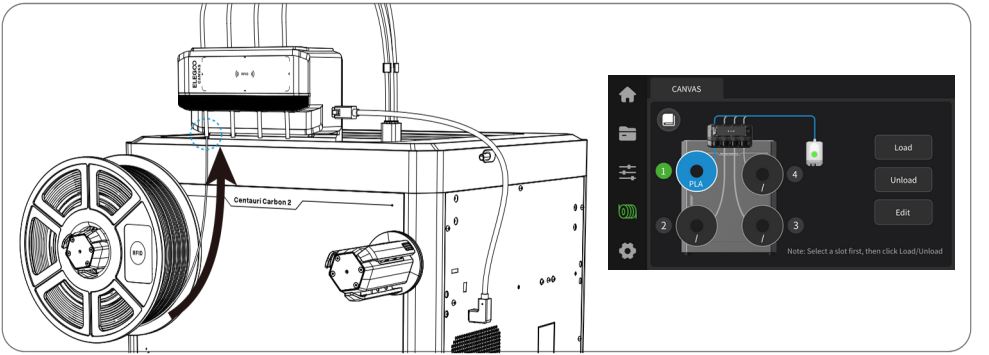

3. Zamontuj szpulę na jej ponumerowanym uchwycie i włóż filament do odpowiadającego mu wlotu w module CANVAS. Filament zostanie wykryty i automatycznie podany do pozycji gotowości.
4. Powtórz ten proces dla wszystkich dodatkowych szpul.

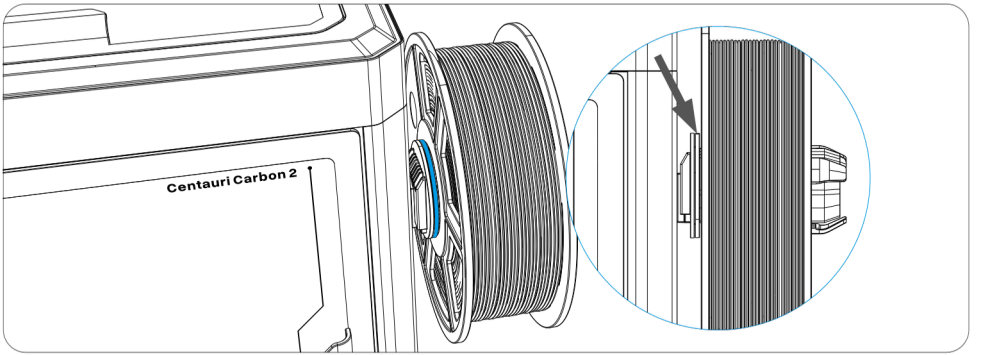

Uwaga: Upewnij się, że szpula jest w pełni osadzona i zabezpieczona o krawędź oporową uchwytu, aby zapobiec przypadkowemu spadnięciu szpuli i splątaniu filamentu.

Ładowanie filamentu

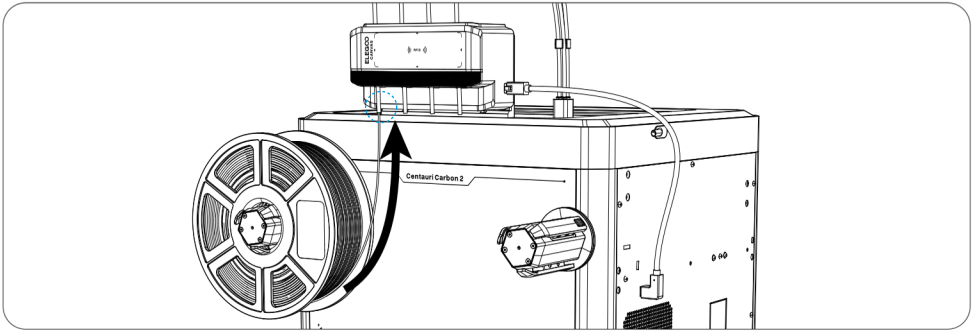

1. W przypadku szpul bez tagów RFID należy ręcznie wprowadzić informacje o filamencie.

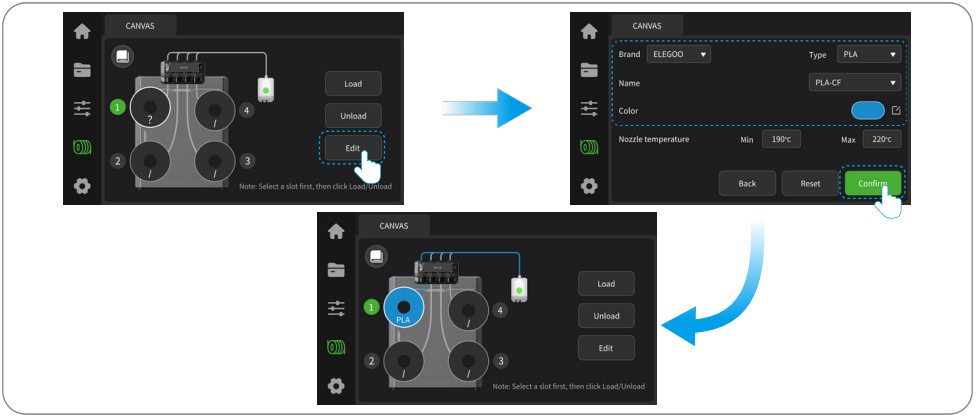

2. Wprowadź na ekranie szczegółowe dane materiału (marka, typ, kolor) dla każdej ze szpul.
3. Zakończ proces ładowania dla wszystkich szpul nieposiadających systemu RFID.

Note: Filament with RFID tags can also be registered manually if preferred.

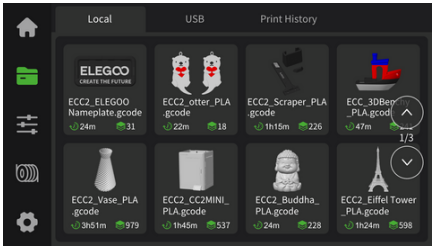

1. Przejdź do【】-【Local】i wybierz model, aby rozpocząć wydruk testowy. (Wskazówka: Przytrzymaj dłużej pliki na pendrive, aby zaimportować je do pamięci lokalnej).

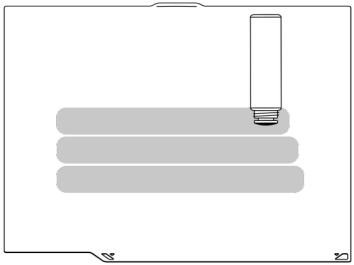

2. Aby utrzymać optymalną przyczepność (adhezję), regularnie czyść płytę roboczą ciepłą wodą z dodatkiem płynu do naczyń. Dla jeszcze lepszej przyczepności możesz również zastosować klej do stołu.

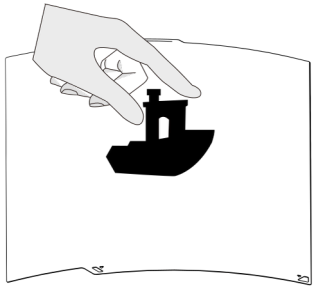

3. Gdy wydrukowany model ostygnie, zdejmij elastyczną płytę roboczą i delikatnie ją wygnij, aby odkleić model. (Unikaj nadmiernego wyginania, aby zapobiec trwałej deformacji płyty).

ElegooSlicer

Zainstaluj oprogramowanie ElegooSlicer z dołączonego pendrive'a. Wybierz odpowiedni pakiet instalacyjny dla swojego systemu operacyjnego.

*Zaktualizuj oprogramowanie, jeśli po instalacji pojawi się odpowiedni komunikat.

*Pakiety instalacyjne: .exe (Windows), x86_64.dmg (komputery Mac z procesorem Intel), arm64.dmg (komputery Mac z procesorem serii M).

1. Po pomyślnej instalacji postępuj zgodnie z instrukcjami kreatora konfiguracji, aby skonfigurować ustawienia drukarki i filamentu.

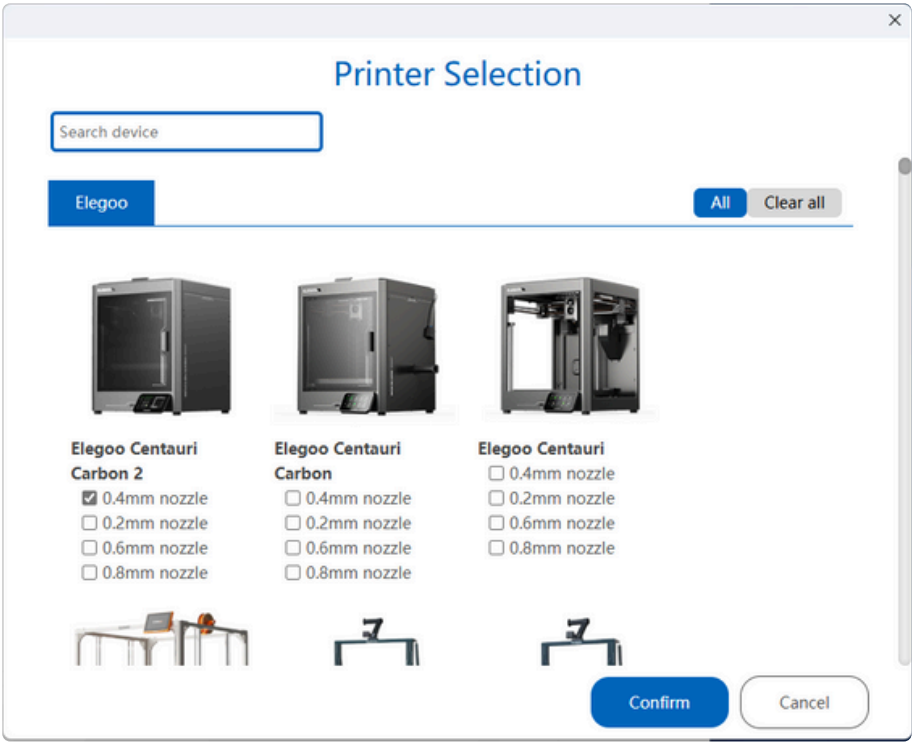

2. Aby pociąć model wielokolorowy:
1. Przeciągnij i upuść plik modelu do programu (slicera) lub kliknij „File” (Plik) w lewym górnym rogu, aby zaimportować model. Przy pierwszym teście wypróbuj jeden z dołączonych plików przykładowych.
2. Kliknij „+” na lewym pasku narzędzi, aby dodać filament.
3. Ustaw typ i kolor filamentu dla każdej szpuli.
4. Wybierz model i kliknij „Color painting” (lub klawisz N).
5. Kliknij „Slice plate” (Tnij płytę) i poczekaj na zakończenie procesu.

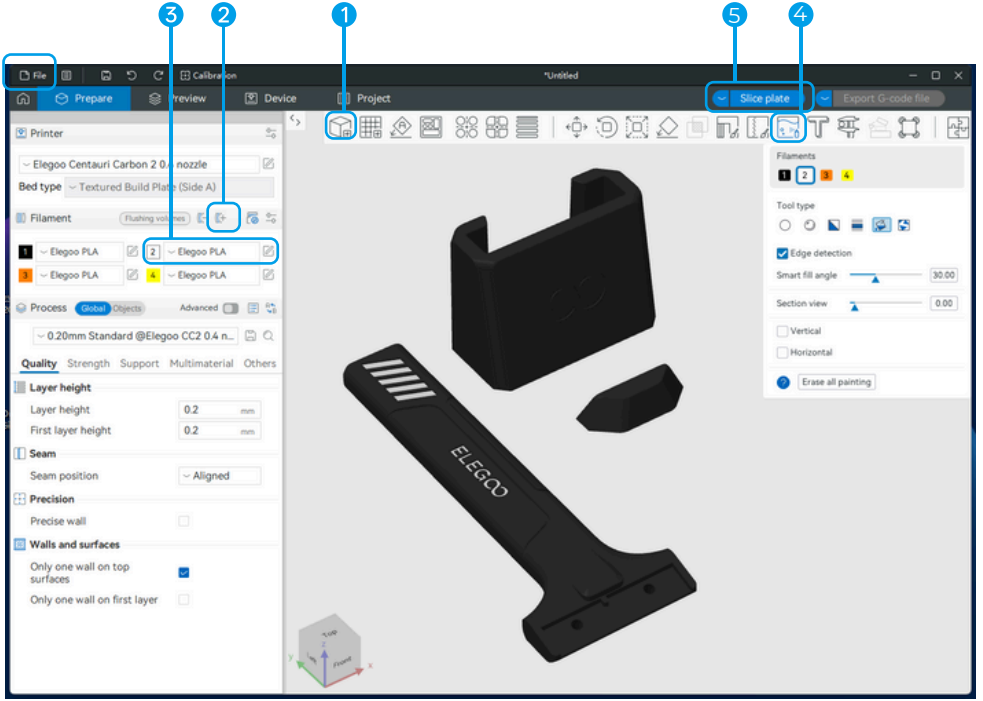

3. Po zakończeniu cięcia kliknij „Print” w prawym górnym rogu, aby wysłać plik do drukarki (upewnij się, że jest ona podłączona — patrz strona 19), lub wybierz „Export G-code”, aby zapisać go na pendrive do druku offline.

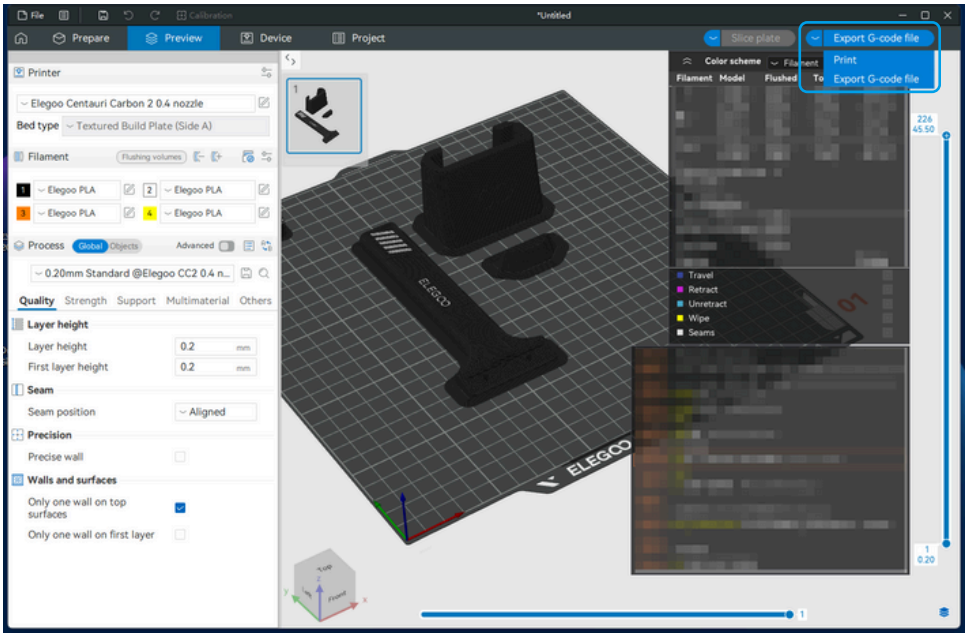

Drukowanie sieciowe (LAN)

1. Połącz drukarkę z siecią Wi-Fi poprzez ustawienia sieciowe. Po pomyślnym nawiązaniu połączenia wyświetlony zostanie przypisany adres IP (jak pokazano na ilustracji po prawej).

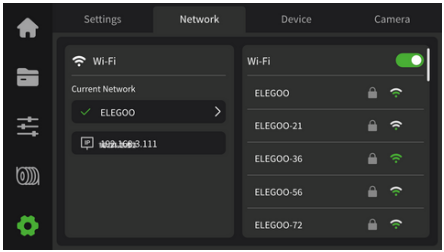

2. Upewnij się, że komputer i drukarka znajdują się w tej samej sieci lokalnej. W zakładce „Device" programu ElegooSlicer kliknij „Add Printer" (prawy górny róg), wybierz dwukrotnie swoją drukarkę z listy wykrytych urządzeń i kliknij „Connect", aby zakończyć parowanie.

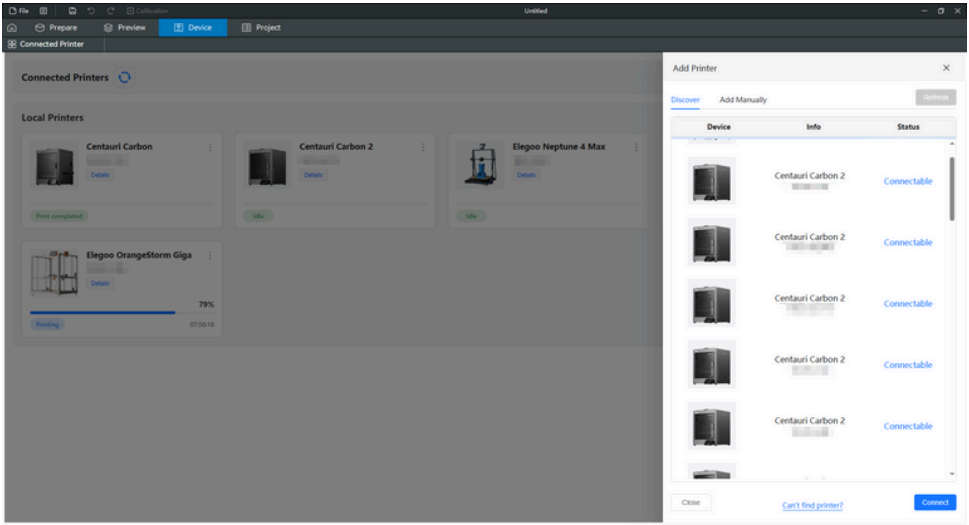

Drukowanie sieciowe (LAN)

3. Monitoruj zadania drukowania bezpośrednio w programie ElegooSlicer, gdzie możesz w razie potrzeby rozpoczynać, wstrzymywać lub zatrzymywać wydruki.

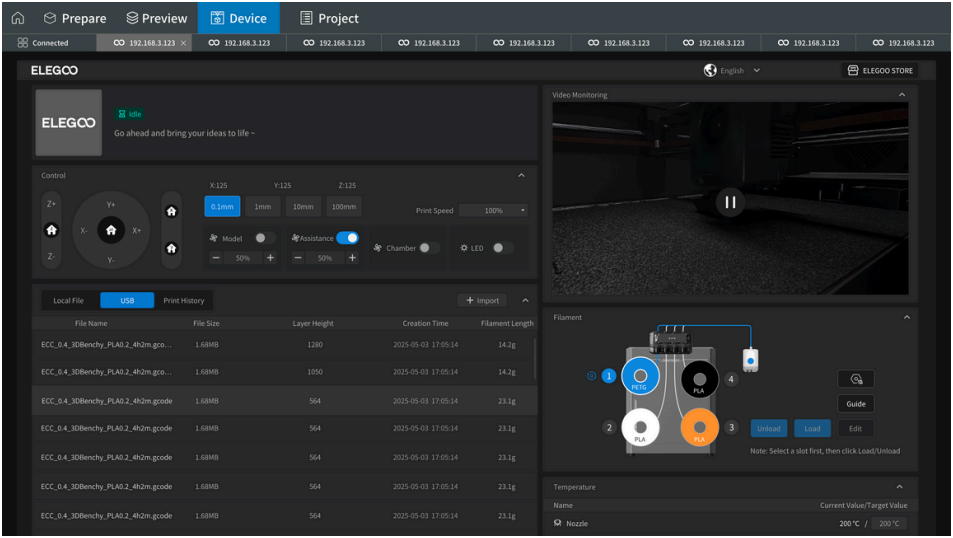

4. Pełną instrukcję obsługi oprogramowania znajdziesz w **Podręczniku użytkownika ElegooSlicer** na dołączonym pendrive.

Złącza płyty głównej

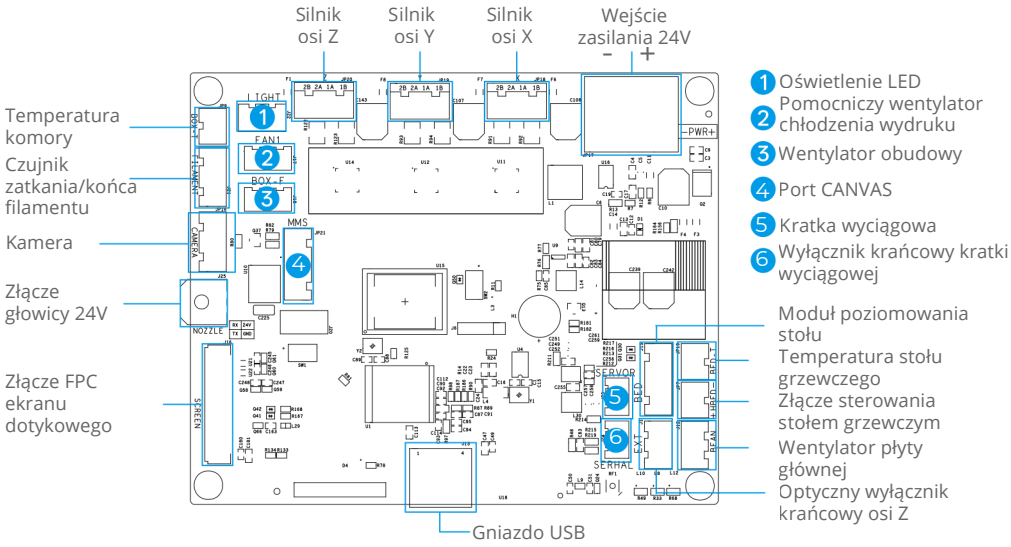

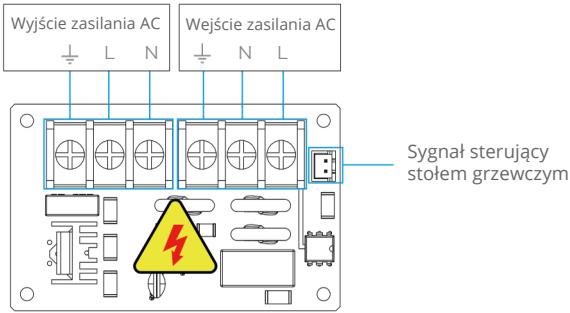

Oświadczenie o gwarancji

- Drukarki ELEGOO są objęte gwarancją od daty ich otrzymania. Okresy gwarancyjne dla poszczególnych podzespołów mogą się różnić. Więcej szczegółów można znaleźć na naszej stronie internetowej (https://www.elegoo.com/pages/refund-policy).
- Bezpłatna gwarancja NIE obejmuje problemów spowodowanych samodzielnym demontażem, niewłaściwym użytkowaniem, naturalnym zużyciem obudowy urządzenia itp.

ELEGOO

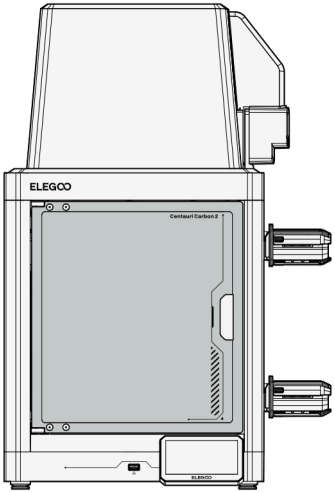

Udanych wydruków!

www.elegoo.com