DeepL
Subscribe to DeepL Pro to translate larger documents.
Visit www.DeepL.com/pro for more information.

P/N:110401106254X DATUM:2018.06.26 REV.2

UNI-,:

UTBB2

\1\Vire Tracker

Návod k obsluze

1.Bezpečnostní tipy

Příručka obsahuje upozornění a bezpečnostní pravidla, která je třeba dodržovat pro bezpečnost přístroje. Před použitím si ji pozorně přečtěte a porozumějte jejímu obsahu.

Bezpečnostní hlediska:

a: Neumisťujte přístroj do prašného prostředí, prostředí s vysokou teplotou nebo vlhkostí.
b: Vysílač a přijímač přístroje je napájen 9V vrstvenou baterií. K napájení přístroje nepoužívejte baterie jiných specifikací.
c: Pokud přístroj delší dobu nepoužíváte, vyjměte baterii.
d: Nepoužívejte tento přístroj v obvodech pod napětím nad 37 V AC nebo 52 V DC. e: Nepoužívejte tento přístroj za bouřky.

CE: Splňuje normu EU (Evropské unie).

2.Funkce

Tento přístroj se skládá z vysílače a přijímače.
Mezi jeho funkce patří sledování telefonní linky, sledování síťové linky, sledování napájecího kabelu, kontrola síťové linky atd. Díky funkcím, jako je rychlé a přesné testování, je ideálním nástrojem pro pracovníky údržby pracující s komunikačními vedeními, integrovanými kabelovými vedeními a dalšími nízkonapěťovými systémy.

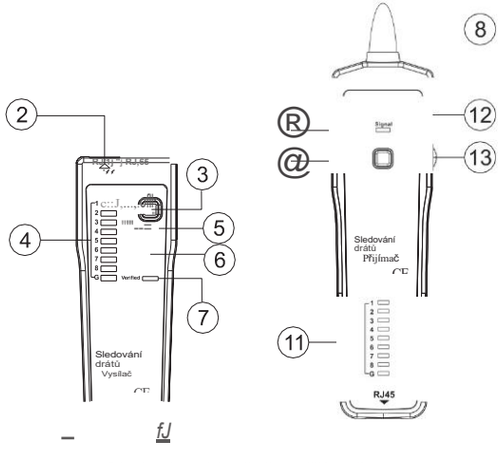

Obrázek 1. Vysílač a přijímač

	Zásuvka RJ45	2	Zásuvka RJ11
3	Funkční tlačítko	4	Indikátor pořadí řádků
5	Indikátor sledování linie	6	Funkční přepínač
7	Indikátor zarovnání řádků	8	Signální sonda
9	Signální kontrolka	10	Tlačítko Najít
11	Indikátor pořadí řádků	12	Konektor pro náhlavní soupravu
13	Knoflík hlasitosti		

3.Balicí seznam

Vysílač ---------- 1
Přijímač ---------- 1
9V baterie ---------- 2
Zapojení adaptéru RJ11---------- 1
Zapojení adaptéru RJ11 s krokosvorkou1-------- 1
Zapojení adaptéru RJ-45 ---------- 1
Uživatelská příručka ---------- 1
Cloth Bag ---------- 1

4.Funkce sledování telefonní linky

a: Připojte hlavici telefonní linky do rozhraní RJ11 vysílače; b: stiskněte přepínač funkční volby vysílače do polohy "TEST",
Indikátor sledování linky "Status" bude blikat, což znamená, že vysílač pracuje správně;
c: Podržte stisknuté tlačítko přijímače "Press to test" a vyhledejte cílový kabel sondou přijímače.
d: Během testování lehce stiskněte tlačítko "Switch" pro přepínání mezi jednoduchým a dvojitým testovacím vzorem zvuku.

5. Funkce sledování síťové linky

a: Síťové vedení s krystalovou hlavicí do rozhraní RJ45 vysílače; b: stiskněte přepínač funkční volby vysílače do polohy "TEST",
Indikátor sledování linky "Status" bude blikat, což znamená, že vysílač pracuje správně;
c: Podržte stisknuté tlačítko přijímače "Press to test" a vyhledejte cílový kabel sondou přijímače.
d: Během testování lehce stiskněte tlačítko "Switch" pro přepínání mezi jednotlivými funkcemi.

a dvojitý zvukový testovací vzorek. Poznámka:

dráty jeden po druhém.

6.Funkce sledování vedení napájecího kabelu (napájecí kabel nesmí být napájen)

a: Připojení vysílače kovovým kabelem pomocí zapojení adaptéru s krokosvorkou;
b: Nastavte přepínač funkční volby vysílače do polohy "TEST", indikátor sledování linky "Status" začne blikat, což znamená, že vysílač pracuje správně;
c: Podržte stisknuté tlačítko přijímače "Press to test" a vyhledejte cílový kabel sondou přijímače.
d: Během testování lehce stiskněte tlačítko "Switch" pro přepínání mezi jednoduchým a dvojitým testovacím vzorem zvuku.

?.Sledování telefonní linky, sledování síťové linky, schéma sledování napájecího kabelu



Obráze
k 2

8.Funkce kontroly síťové linky

a: Připojte oba konce síťového kabelu k vysílači a přijímači.
b: Stiskněte přepínač funkční volby vysílače do polohy "SCAN", indikátor "Verified" začne blikat, což znamená, že vysílač pracuje správně;
c: Určete charakteristiky cesty, zkratu, rozpojeného obvodu a příčného obvodu pomocí 18 (2*9) indikátorů sledu vedení.
d: Během testování stiskněte tlačítko "Switch" pro přepínání mezi vysoká a nízká rychlost.
e: Níže uvedené schéma znázorňuje normální zapojení, zkrat, rozpojení a křížové zapojení (bez stínicího vodiče).

Normální:
Svítí LED (1-8) vysílače a odpovídající LED přijímače.
Zkrat:
LED diody vysílače svítí, příslušné LED diody přijímače svítí a neodpovídající LED diody svítí také, ale tlumeně (viz schéma níže) Přerušený obvod: LED vysílače ani přijímače nesvítí.
Křížový obvod:
Poloha svítících LED vysílače a přijímače je obrácená.

Číslo světla vysílače UT682 Číslo světla přijímače UT682

Obrázek 3: Normální, zkrat, přerušený obvod, křížový obvod





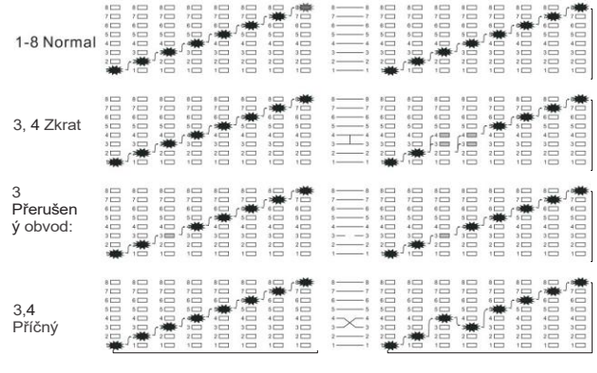

9.0další funkční testy a specifikace produktu

a: Funkce testu rozpojeného nebo zkratového obvodu

Přepněte přepínač funkční volby vysílače do polohy "SCAN" a dlouze stiskněte tlačítko "Switch " vysílače na 3 sekundy. V tomto okamžiku se indikátory "Verified" změní z blikajícího na trvale svítící, připojte kabeláž adaptéru s krokosvorkou k rozhraní RJ11 vysílače. Oba konce testovaného vodiče sevřete aligátorovou svorkou. Pokud se jedná o zkrat, rozsvítí se první indikátor vysílače, odpor obvodu lze vyjádřit úrovní světla a stínu. Čím světlejší indikátor, tím menší odpor; čím tmavší indikátor, tím větší odpor.

b: Funkce testování stejnosměrného napětí

Přepněte přepínač funkční volby vysílače do polohy "TEST " a dlouze stiskněte tlačítko vysílače "Switch " na 3 sekundy. V tomto okamžiku kontrolka "Status" *zhasne* a kontrolka "Verified" začne blikat. Připojte kabeláž adaptéru s krokosvorkou k rozhraní RJ11 vysílače. Oba konce testovaného vodiče sevřete aligátorovou svorkou. Pokud se kontrolka "Status" rozsvítí zeleně, je sevřená červená svorka kladná; pokud se kontrolka "Status" rozsvítí červeně, je sevřená červená svorka záporná. Rozsah stejnosměrného testovacího napětí: ±3,3 V-±52 V. Při testování stejnosměrného napětí >10 V (absolutní hodnota) by se mělo každé měření z bezpečnostních důvodů provést za méně než 2 minuty, doba odpočinku by měla být delší než 5 minut, aby přístroj *vychladl.*

c: Funkce indikace slabé baterie

Přepněte přepínač funkční volby vysílače do polohy "TEST", když je napětí baterie přibližně nižší než 6 V, kontrolka "Status" a kontrolka "Verified" budou současně blikat, přístroj nelze normálně používat, dokud nevyměníte baterii.

d: Funkce ovládání hlasitosti

Během sledování linky nastavte knoflík hlasitosti na přijímači a upravte zvuk.

e: Cílová skupina

Tento nástroj je vhodný pro internetové kavárny, telekomunikační společnosti, správce firemních sítí atd.

f: Specifikace produktu

Název produktu	Sledování drátů
Specifikace napájení	9V baterie
Forma přenosu signálu	Vícefrekvenční puls
Zkouška zkratu, rozpojeného obvodu	
Polarita telefonní linky Pokyny	
Rozsah testování zvukového signálu	?1000 m
Vzdálenost videolinky	?100 m
Indikace slabé baterie (vysílač)	

g: Funkce náhlavní soupravy

Abyste zabránili vnějšímu rušení, používejte při testování v hlučném prostředí náhlavní soupravu.

Poznámka 1:

Ztlumte přijímač na minimum, připojte náhlavní soupravu, pomalu nastavte knoflík hlasitosti do příslušné polohy a začněte testovat.

Poznámka 2:

Náhlavní soupravu musí nastavit uživatel, tento výrobek není standardně vybaven náhlavní soupravou.

h: Další specifikace

Pracovní prostředí: Pracovní teplota: 0°(-40°(
Skladovací teplota: -10°(-50°(
Pracovní vlhkost: 20%-75%RH
Skladovací vlhkost: 10%-90%RH
Nadmořská výška: ,s;2ooom
Vnější velikost: Vysílač: 125mmx48mmx28mm Přijímač: 195mmx48mmx30mm
Hmotnost: Přijímač: cca 153 g

I: **Aplikační norma:** EN61326-1:2013, EN61326-2-2:2013

1a.Výměna baterie

a: Nejprve přepněte přepínač funkcí do polohy "OFF" a poté odpojte měřicí kabely od přístroje. (Pouze u vysílače; u přijímače sejměte přímo kryt baterie a baterii znovu nainstalujte).

b: Odstraňte kryt baterie a vyměňte 9V baterii. c:

Po výměně zavřete kryt baterie.

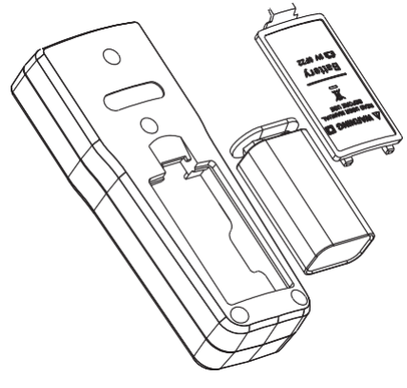

Obrázek 4 Vysílač UT682

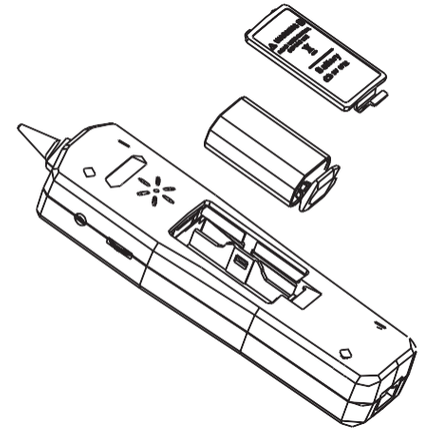

Obrázek 5 Přijímač UT682

11.Údržba a opravy

a: Čištění kufrů

Při čištění pouzdra jej jemně otřete suchým ručníkem, přístroj udržujte v suchu. Nepoužívejte alkohol ani jiné žíravé prostředky.

b: Oprava

Pokud se objeví následující dotazy, obraťte se na servisní středisko marketingového oddělení společnosti nebo na agenturu.

A. Poškození krytu přístroje nebo zařízení

B. Indikace LED není normální

C. Porucha tlačítka

UNI-T:

UNI-TREND TECHNOLOGY (CHINA) CC., LTD.

No6, Gong Ye Bei 1st Road,
Songshan Lake National High-Tech Industrial
Development Zone, Dongguan City, provincie
Guangdong, Čína
Tel: (86-769) 8572 3888
http://www.uni-trend.com