E-GO 2

ELEKTRYCZNA DESKOROLKA

Instrukcja obsługi V1.1

Wszelkie prawa zastrzeżone. Niniejsza instrukcja jest własnością firmy RCpro. Kopiowanie i dystrybucja w celach komercyjnych, całości lub części instrukcji bez zezwolenia zabronione

YUNEEC®

Spis treści

01 ..... SPIS TREŚCI
02 ..... WPROWADZENIE
03 ..... OPIS
08 ..... ŁADOWANIE
09 ..... SYNCHRONIZOWANIE PILOTA I DESKOROLKI
10 ..... CECHY
11 ..... SPECYFIKACJA
12 ..... ŚRODKI OSTROŻNOŚCI I WSKAZÓWKI
16 ..... ROZWIĄZYWANIE PROBLEMÓW
19 ..... CZĘŚCI ZAMIENNE
20 ..... GARAŻ
22 ..... PODRĘCZNIK INSTALACJI
24 ..... INFORMACJE O CERTYFIKATACH

Wprowadzenie

Dziękujemy za zakup deskorolki elektrycznej E-GO2. Jesteś teraz posiadaczem przenośnego, przyjaznego dla środowiska środka transportu, którego użytkowanie sprawia także niesamowitą frajdę. Integracja najnowcześniejszych technologii silników do modeli latających opracowanych przez firmę Yuneec przenosi na ulicę wrażenia i wygodę niedostępne nigdy wcześniej.

Nie przejmując się sztywnymi konwenansami, E-GO 2 koncentruje się na tym co najważniejsze w konstrukcji taniego środka transportu do przemieszczania się po terenach miejskich. Urządzenie łączy wysoke osiągi z niskim poborem energii, co umożliwia przebycie dystansu o długości do 30km na jednym ładowaniu. Jego lekka konstrukcja i niewielkie wymiary sprawiają, że E-GO 2 jest perfekcyjnym narzędziem w każdej sytuacji i w połączeniu z innymi środkami transportu. W razie konieczności, po prostu podnieś swoją deskę i wejdź do taxi, autoubusu, pociągu lub innego pomieszczenia.

Deska zwykle kojarzy się ze sportami ekstremalnymi takimi jak surfowanie, skateboard i snowboard i z pewnością istnieje wiele podobieństw pomiędzy nimi i E-GO2 jak np. uczucie swobody doświadczane podczas przemieszczania się przez dany obszar. Jednakże E-GO 2jest przede wszystkim miejskim środkiem transportu i posiada przystosowane do tego funkcje np. zaawansowany układ hamowania, dający użytkownikowi znacznie większą kontrolę nad pojazdem, która jest konieczna, aby zapewnić bezpieczeństwo sobie i innym.

Mając również aspekt bezpieczeństwa na uwadze, zdecydowanie zalecamy przeczytanie całości instrukcji obsługi, aby upewnić się, że potrafisz uruchomić i używać deskorolki elektrycznej E-GO2, a także znasz ogólne zasady korzystania z tego typu urządzenia w miejscach publicznych. Najważniejsza zasada to: jedź ze stylem i rozwagą. Mamy nadzieję, że E-GO2 dostarczy ci wspaniałych wrażeń i będzie ci służył przez długie lata.

Opis

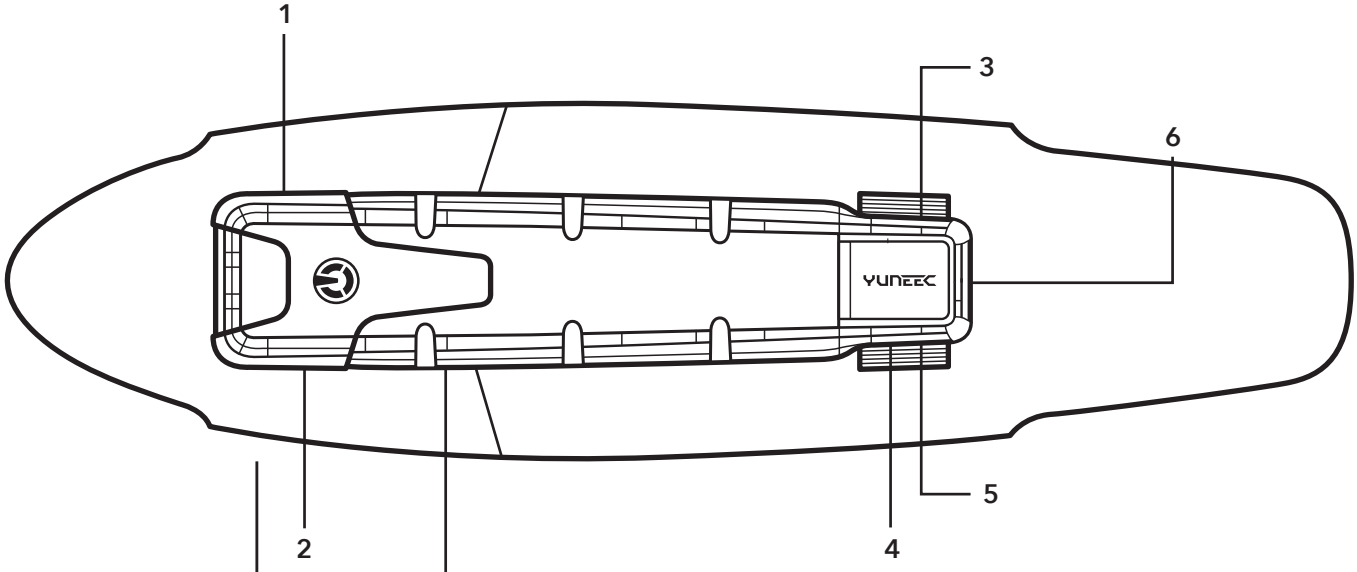

Deck

E-GO 2 posiada 12milimetrowy, ośmiowarstwowy deck ze sklejki, który sprawia, że deskorolka jest elastyczna i wytrzymała. Powierzchnia deski jest wykończona powłoką antypoślizgową.

Akumulator

Smukły, nie rzucający się w o czy wielocelowy pakiet akumulatorów znajduje się pod deską i wykorzystuje najnowszą technologię akumulatorów opatentowaną przez Yuneec. Jego elastyczna obudowa umożliwia uginanie decka podczas jazdy.

1. Port ładowania
2. Włącznik
3. Wskaźnik statusu E-GO2
4. Port USB
5. Włącznik Bluetooth 2,4GHz
6. ECU (Elektroniczna jednostka kontroli)

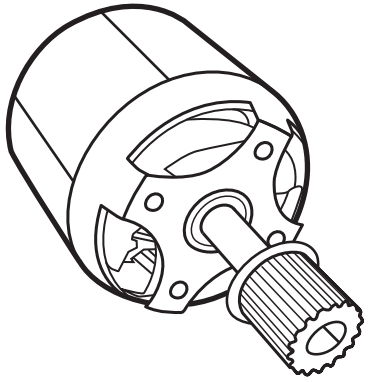

Silnik

W E-GO2 znajduje się bezszczotkowy silnik o mocy 400W, którego konstrukcja została oparta na technologii silników Yuneec do modeli latających, dzięki czemu uzyskano wysoką sprawność i niezawodność podczas jazdy.

Koła

Koła 90mm w E-GO2 zapewniają przyczepność i stabilność na różnego rodzaju powierzchniach zamieniając E-GO2 w niezawodny środek transportu miejskiego.

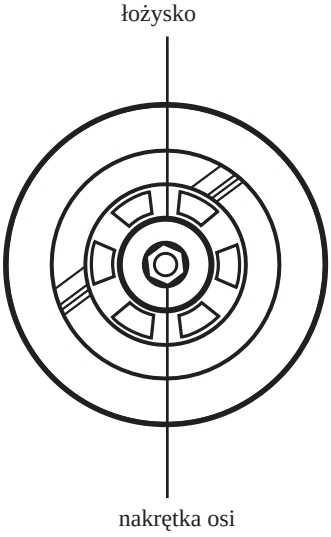

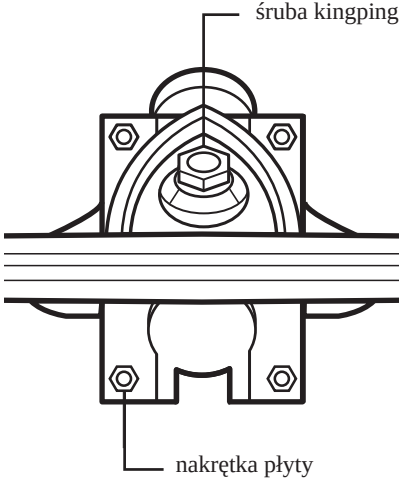

Traki

Do łączenia kół z deckiem służą dwa traki z metalowego stopu z najwyższej jakości materiałów. Traki można dostosować za pomocą klucza do deskorolki.

(więcej o kluczu na stronie 7)

Pilot

Kluczowym elementem deskorolki jest jego smukły, kieszonkowy i bezprzewodowy kontroler, który umożliwia intuicyjną kontrolę ruchu deskorolki poprzez przesuwanie kontrolki w górę i w dół (7).

*****

Wskaźnik statusu akumlatora (9) informuje o poziomie akumulatora pilota i deskorolki.

Zielone światło syngalizuje status akumulatora deskorolki. Niebieskie światło sygnalizuje status akumulatora pilota. Każde światło miga 1, 2, 3 lub 4 razy z rzędu. Każde mignięcie oznacza 25% całkowitego naładowania akumulatora.

Kiedy poziom naładowania akumulatora pilota bądź deski spadnie poniżej 25%, pilot wibruje, a światło wskaźnika zmienia się na czerwone i miga jednokrotnie. Podczas ładowania - jeżeli pilot jest podłączony do deskorolki - czerwone światło sygnallizuje, że akumulator pilota nie jest w pełni naładowany.

Przykład: (urzadzenie jest włączone, ale nie ładuje się) akumulator deskorolki jest całkowicie wyczerpany, a poziom akumulatora pilota jest niższy niż 75% - wskaźnik miga jednokrotnie na czerwono, a następnie dwukrotnie na niebiesko.

(Więcej informacji na temat żółtych i fioletowych ostrzeżeń świetlnych nastronie 19 w dziale rozwiązywanie problemów)

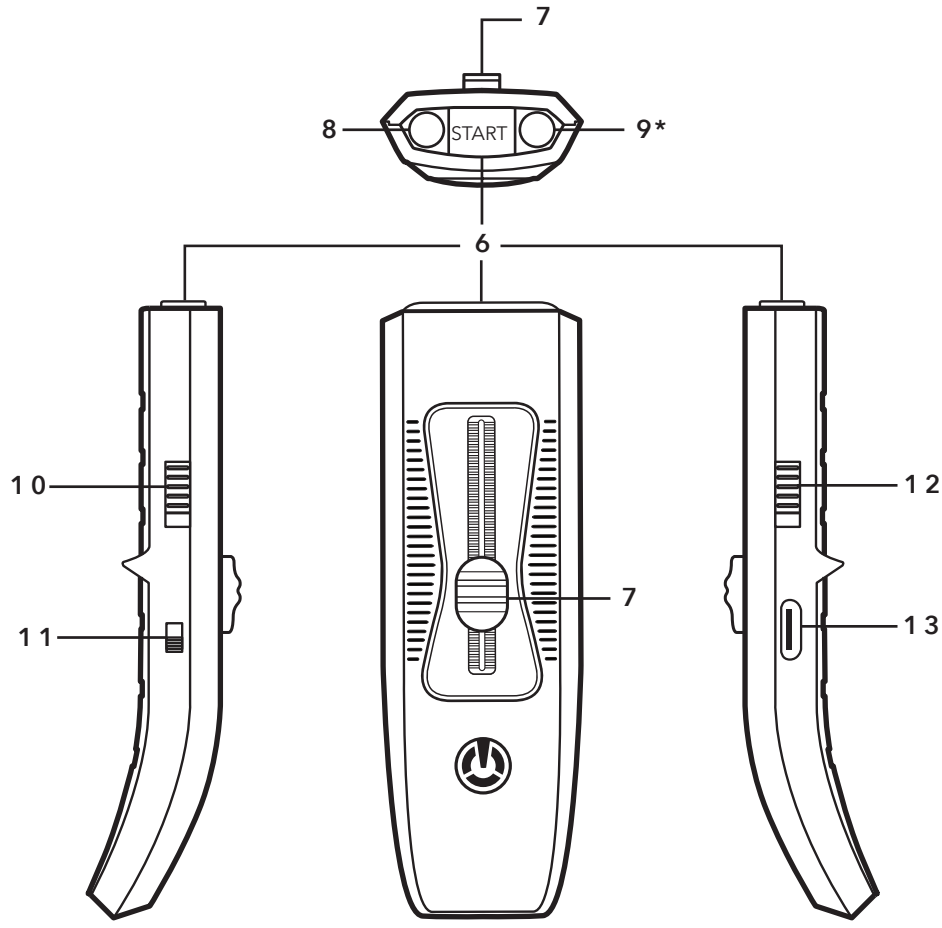

Klucz do deskorolki

Aby zmaksymalizować wydajnosć twojej deskorolki, wykonuj regularną konserwację urządzenia (więcej informacji o tym jak wykonać konserwację na stronie 17). Podczas konserwacji należy upewnić się, że zanieczyszczenia nie przeszkadzają w pracy deskorolki, a wszystkie śrubki i nakładki są odpowiednio zakręcone. Do wykonywania tych czynności służy dołączone do zestawu narzędzie. Wszystkie części powinny być ściśle dokręcone, za wyjątkiem śruby kingping, która może być dostosowana do własnego stylu jazdy.

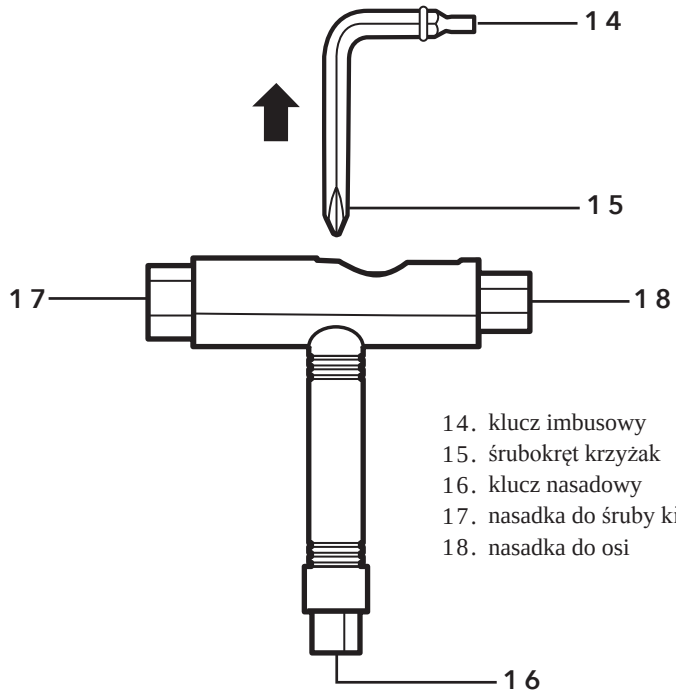

14. klucz imbusowy
15. śrubokręt krzyżak
16. klucz nasadowy
17. nasadka do śruby kingpin
18. nasadka do osi

6. Przycisk START
7. gaz /hamowanie
8. pulsujące światło
9. wskaźnik statusu akumulatora*
10. przełącznik trybu jazdy
11. przełącznik trybu prędkości
12. przełącznik światła wskaźnika
13. port mini USB

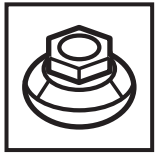

Dokręcenie śruby kingpin zapewnia stabilniejszą, sztywniejszą jazdę. Poluzowanie śruby zwiększy sterowność deskorolki i zmniejszy promień skrętu, umożliwiając wykonywanie ostrzejszych zakrętów.

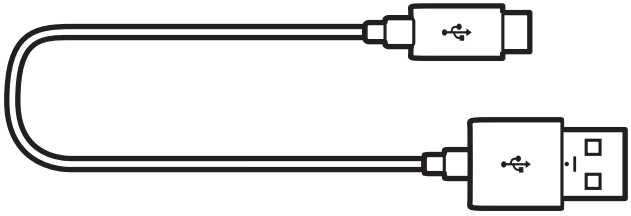

USB

Skorzystaj z kabla USB, aby podłączyć pilota do portu USB deskorolki, komputera lub innego portu USB umożliwiającego ładowanie.

Ładowarka

Ładowarka E-GO2 umożliwia pełne naładowanie akumulatora E-GO2 i pilota w czasie od 3 do 5 godzin (zależnie od poziomu naładowania akumulatora w momencie rozpoczęcia ładowania i temperatury otoczenia), co przekłada się na zasięg jazdy 30km (zależnie od obciążenia, warunków drogowych, stylu jazdy itp.)

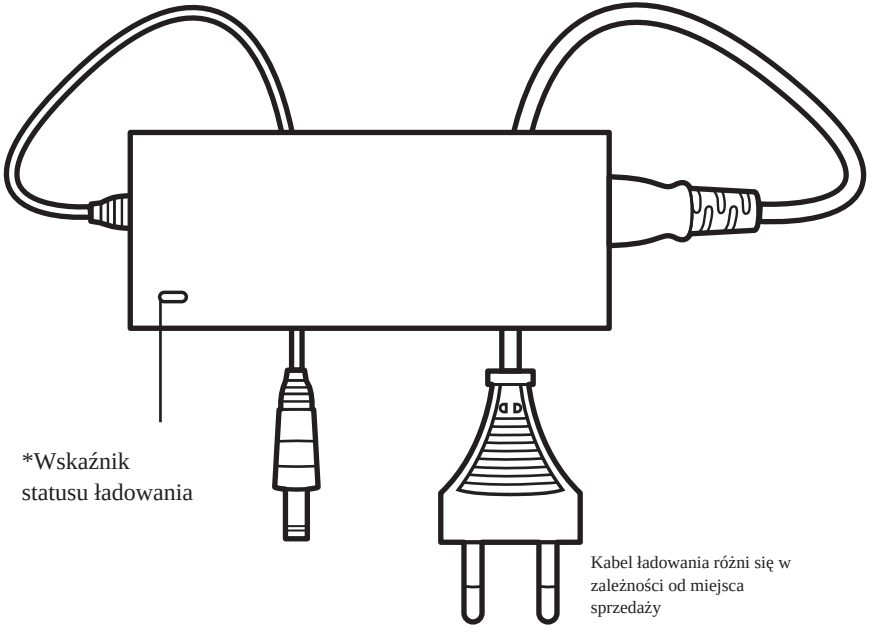

*czerwony - ładowanie / zielony - naładowany

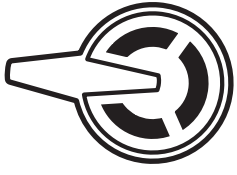

Narzędzie do pinów

W zestawie z E-GO2 znajduje się również małe narzędzie do pinów, które umożliwia skorzystanie z przełącznika trybu prędkości na pilocie i włącznika bluetooth na deskorolce.

Ładowanie

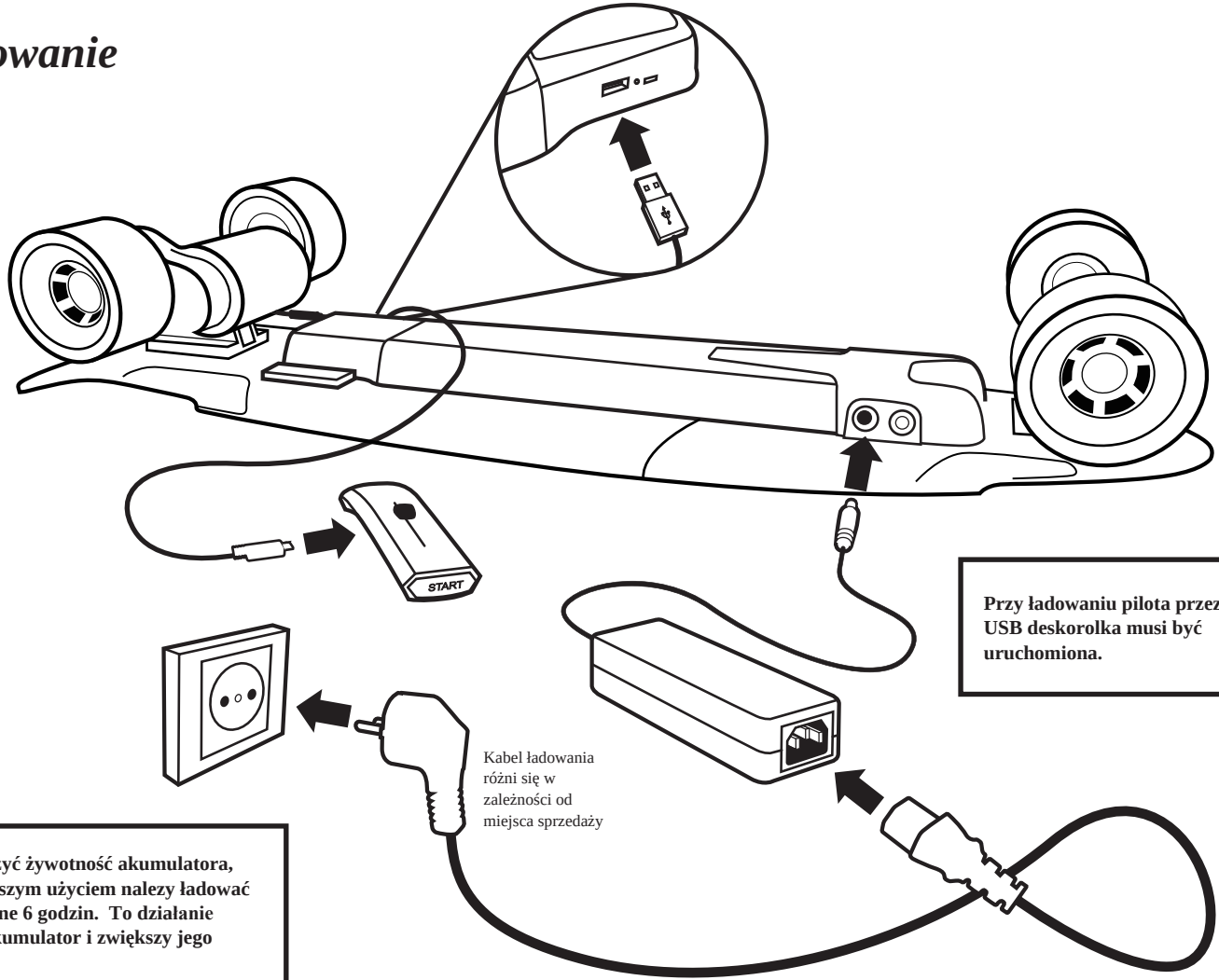

Przy ładowaniu pilota przez port USB deskorolka musi być uruchomiona.

Kabel ładowania różni się w zależności od miejsca sprzedaży

Aby zwiększyć żywotność akumulatora, przed pierwszym użyciem należy ładować go przez pełne 6 godzin. To działanie uformuje akumulator i zwiększy jego wydajność.

Synchronizowanie pilota i deskorolki

1

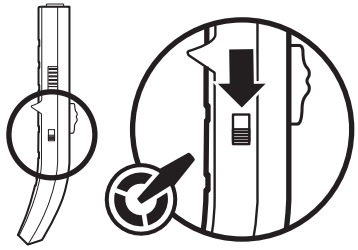

Przesuń suwak zmiany trybów prędkości (po lewej stronie pilota) całkowicie na dół za pomocą narzędzia do pinów (strona 8).

2

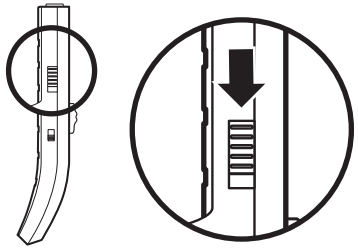

Przesuń na dół przełącznik zmiany trybu jazdy (po lewej stronie pilota) do trybu 'ECO'.

3

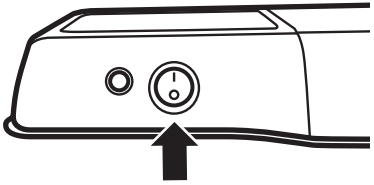

Upewnij się, ze przełącznik 'Bluetooth' jest ustawiony jak najbliżej silnika (prawa strona), a następnie włącz deskorolkę. Urządzenie wyemituje dwa sygnały dźwiękowe 'bip', a wskaźnik statusu akumulatora będzie migał w szybkim tempie.

4

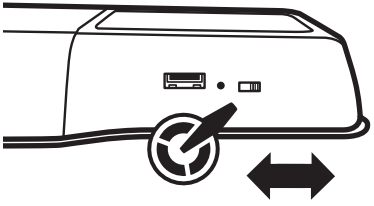

Rozpocznij z suwakiem bluetooth przesuniętym w prawą stronę (najbliżej silnika). Natychmniast po włączeniu deskorolki przesuń suwak w lewą strona (dalej od silnika). Wskaźnik statusu akumulatora zwolni tempo migotania.

5

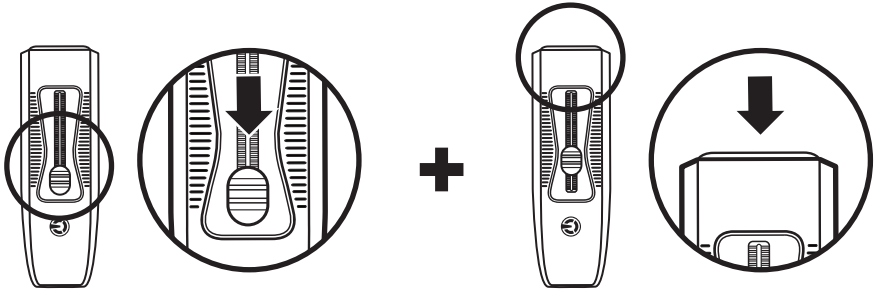

Przesuń suwak zmiany prędkości na pilocie do najniższej możliwej pozycji i przytrzymaj. Jednocześnie naciśnij i zwolnij przycisk startu (cały czas trzymając suwak w dolnej pozycji). Po 7 sekundach pilot mignie na zielono ośmiokrotnie i jednokrotnie na niebiesko, wtedy zwolnij suwak prędkości.
Deska powinna ponownie wyemitować sygnał dźwiękowy 'bip' informując o pomyślnym przeprowadzeniu synchronizacji.

Cechy

E-GO 2 posiada 2 tryby prędkości: tryb wolny (lub tryb dla początkujących) - z ograniczeniem prędkości do 13km/h i tryb szybki z maksymalną prędkością do 20 km/h.

E-GO2 posiada również 2 tryby jazdy: tryb eco - z mniejszym przyspieszeniem i tryb sportowy z wyższym przyspieszniem. Podczas jazdy w trybie eco, E-GO2 nie pobiera tak dużo energii z akumulatora tym samym maksymalizując zasięg deskorolki.

E-GO2 jest w stanie wjeżadź na wzniesienie o nachyleniu do 10% (ok. 6^0) przez ograniczoną ilość czasu. Czynniki takie jak waga deskorolkarza, nachylenie, temperatura otoczenia, rodzaj nawierzchni mogą spowodować przegrzanie urządzenia i w konsekwencji czasowe, kontrolowane wyłączenie deskorolki.

Pełne naładowanie akumulatora E-GO2 wymaga od 3 do 5 godzin ładowania ze standardowego gniazdka sieciowego. Pełne naładowanie pilota wymaga ok. 50 minut ładowania przez jakikolwiek port USB.

E-GO 2 posiada układ hamowania z odzyskiem energii (RBS - regenerative braking system), który odzyskuje moc zużytą podczas hamowania i kieruje ją z powrotem do akumulatora. Wydajność układu jest zależna od wagi użytkownika i warunków jazdy.

Dzięki wadze zaledwie 6,3kg E-GO2 jest lekki i przenośny, co oznacza, że można go używać w połączeniu z innymi środkami transportu.

Wydajność

Maksymalna waga użytkownika: 100kg
Maksymalny zasięg: 30km
Maksymalna prędkość szybkiego trybu: 20km/h
Maksymalna prędkość wolnego trybu: 13km/h

Ładowarka

Prąd wejściowy: AC 100-240V / 50-60HZ / maksymalnie 1,5A
Prąd wyjściowy: 29,5V / 2A
Wskaźnik ładowania: Czerwony podczas ładowania / Zielony, gdy deskorolka jest naładowana

Pilot

Tworzywo: plastik ABS
Wymiary: 125*41*33mm
Masa: 60g
Rodzaj akumulatora: Litowy
Pojemnosć akumulatora: 240mAH
Czas ładowania akumulatora: 50 minut
Sygnał bezprzewodowy: 2,4GHz
Wibracje: Tak

Deskorolka

Tworzywo decka: Drewno z klonu kanadyjskiego
Wymiary decka: 910*240mm
Tworzywo kół: Poliuretan
Rozmiar kół: 90mm średnicy / 52mm szerokości
Rodzaj akumulatora: Li-ion
Pojemność akumulatora: 7.8 AH
Ilość cel akumulatora: 21
Czas ładowania: 3-5 godzin (w zależności od warunków otoczenia)
Rodzaj silnika: Bezszczotkowy silnik elektryczny
Moc silnika: Maks. 400W
Rodzaj przekładni: Synchroniczna przekładnia pasowa
Masa deskorolki: 6,3kg

Specyfikacja

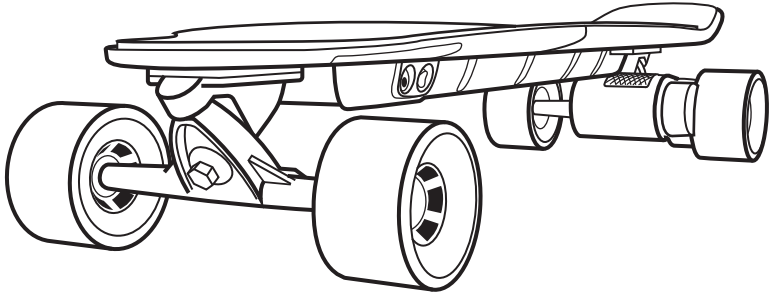

Środki ostrożności i wskazówki

Wskazówki bezpiecznego użytkowania

Przed korzystaniem z E-GO2 stanowczo zaleca się przeczytanie i przestrzeganie wszystkich umieszczonych poniżej wskazówek, instrukcji i ostrzeżeń. Pomoże to zmniejszyć ryzyko, które łączy się z użytkowaniem transporterów osobistych. Należy wyjaśnić, że ta instrukcja pomoże jedynie zredukować,a nie wyeliminować ryzyko wpisanie w korzystanie z elektrycznego transportera. Nierespektowanie ograniczeń własnych lub transportera poprzezjeżdżenie przez przeszkody bądź inne nieodpowiednie powierzchnie może doprowadzić do kolizji lub upadku i w konsekwencji poważnych bądź nawet śmiertelnych obrażeń, a także uszkodzenia E-GO2.

Nowi użytkownicy

Podczas pierwszego użycia deskorolki korzystaj z trybu niskiej prędkości. Niedoświadczeni użytkownicy powinni najpierw poćwiczyć na obszernym terenie pozbawionym ruchu drogowego. Niedoświadczeni użytkownicy powinni zapewnić sobie pomoc doświadczonego użytkownika. Nie należy zezwalać na korzystanie z E-GO2 nowym użytkownikom, jeżeli nie przeczytali niniejszej instrukcji. Nie należy zezwalać na korzystanie z E-GO2 nowym użytkownikom bez pomocy osoby bardziej doświadczonej. Nowi użytkownicy powinni posiadać wsparcie bardziej doświadczonych użytkowników, aż do momentu opanowania podstawowej obsługi E-GO2.

Profil użytkownika

Deskorolka E-GO2 została zaprojektowana dla użytkowników powyżej czternastego roku życia. Deskorolka E-GO2 jest przeznaczona dla osób poniżej 100kg wagi i w dobrej kondycji fizycznej. E-GO2 nie jest przeznaczone do przewozu towaru. Nie nalezy korzystać z urządzenia podczas choroby. Jak w przypadku każdego transportera elektrycznego czujność jest wymagana, aby bezpiecznie podróżować. E-GO2 zostało zaprojektowane dla pojedynczego użytkownika - nigdy nie bierz ze sobą pasażerów, nie należy również trzymać dziecka na rękach bądź w nosidełku podczas jazdy. Nie korzystaj z urządzenia pod wpływem narkotyków lub alkoholu. Nie wsiadaj na deskorolkę jeżeli nie zgadasz się całkowicie z intrukcjami i ostrzeżeniami zawartymi w niniejszej instrukcji.

Wskazówki dla użytkowników

Podczas jazdy kręgosłup powinien znajdować się w pozycji prostej, używaj rąk do utrzymania równowagi. Ugięcie kolan obniża punkt ciężkości twojego ciała, zwiększając stabilność. Przenieś ciężar ciała do przodu podczas przyspieszania. Przenieś ciężar ciała do tyłu podczas hamowania. Przy skręcaniu lub ścinaniu kąta nalezy równo rozmieścić ciężar ciała i wywrzeć nacisk na deskorolkę na odpowiedniej stronie. Twój promień skrętu zależy od nacisku jaki wywrzesz na daną stronie deskorolki. Większy nacisk oznacza ostrzejszy zakręt. Ścinanie kąta zmniejszy prędkość poruszania się dzięki czemu jest bardzo efektywnym energetycznie sposboem hamowania. Zachowaj ostrożność przy skręcaniu i ścinaniu kata przy wysokiej prędkości. Możesz dostosować sterowność deskorolki poprzez dokręcanie i luzowanie śrub kingpin. Dostosuj styl jazdy do warunków nocnych lub ogranicznej widoczności. Dostosuj prędkość urządzenia do własnych umiejetności i waurnków otoczenia. Nie korzystaj z urządzenia pod wpływem alkoholu. Zwróć uwagę na to, że mokre, oblodzone, śliskie lub nieutwardzone powierzchnie nie są odpowiednie do jazdy. Pamiętaj, ze odległości hamowania różnią się w zależności od rodzaju nawierzchni, wilgotności, temperatury itp. Unikaj jeżdżenia przez kratki ściekowe, gdyż mogą spowodować uszkodzenie pojazdu. Nie wystawiaj E-GO2 na działanie wody - deszcz, kałuże. Zawsze noś ubranie ochronne i kask podczas jazdy. Używaj licencjonowanego kasku skateboard'owego, motocyklowego bądź rowerowego dopasowanego do twojej twarzy. Nie nalezy korzystać z pilota przez rękawiczki. Nie noś luźnego ubrania, które może wplątać się w koła bądź przekładnię. Należy pamiętać, że silne pole elektromagnetyczne może spowodować zakłócenia w działaniu pilota. Hamuj podczas zjeżdżania ze wzniesienia, aby utrzymywać umiarkowaną prędkość. Próba wjazdu na wzniesienia o nachyleniu ponad 10% (ok. 6^0) może przegrzać transporter i spowodować przerwy w dostawie energii bądź całkowite wyłączenie urządzenia. Nie zjeżdżaj ze wzniesienia o nachyleniu większym niż 2% (ok. $1{,}15^0$), aby uniknąć przegrzania. Częste przełączanie urządzenia z pełnej mocy na hamowanie wyczerpie akumulator szybciej niż jazda z umiarkowaną, stałą prędkością. Pamiętaj o tym, że koła mogą nagle zatrzymać się, jeżeli obiekt lub teren przed nimi nie pozwala na dalszą jazdę. Taka sytuacja spowoduje nagłe zatrzymanie E-GO2 i prawdopodobny upadek. Nie wolno jeździć po schodach, w windach lub przez drzwi obrotowe. Nie nalezy wykonywać skoków lub innych sztuczek, ponieważ mogą doprowadzić do obrażeń lub zgonu, a także do uszkodzenia twojego E-GO2. Zawsze zwracaj uwagę na otoczenie podczas jazdy.

Poruszanie się po miejscach publicznych

Przestrzegaj przepisów danego kraju. Traktuj z szacunkiem innych kierowców i pieszych na drodze. Nie korzystaj z transportera na ruchliwych drogach i zatłoczonych obszarach. Dostosuj prędkość podczas jazdy po chodniku. Nie blokuj drogi i chodnika. Przejeżdżaj prze ulicę tylko w wyznaczonych do tego miejscach. Podczas jazdy w innymi użytkownikami E-GO2 należy zachować bezpieczną odległość od siebie i innych pojazdów. Podczas jazdy z innymi użytkownika E-GO2 nie należy jeździć obok siebie, chyba że inni użytkownicy drogi/chodnika mają wystarczająco miejsca. Omijaj w bezpiecznej odległości przeszkody na drodze. Nie korzystaj z E-GO2 na terenie własności prywatnej bez zgody właściciela. Przez cały czas utrzymuj kontrolę nad urządzeniem.

Przechowywanie i konserwacja

Czesto przeprowadzaj przegląd i konwersację pojazdu. Przed wyruszeniem upewnij się, że wszystkie śrubki są odpowiednio przymocowane, a E-GO2 jest w nienagannym stanie technicznym. Regularnie czyść łożyska. Podczas czyszczeniu kół, najpierw zaleca się zdjęcie ich z osi. Wyłącz E-GO2 i pilot po użyciu. Przechowuj E-GO2 i ładowarkę w chłodnym pomieszczeniu. Akumulator powinen być ładowany w dobrze wentylowanym miejscu.
Nie ładuj akumulatora w miejscu, w którym deskorolka lub ładowarka są narażone na kontakt z wodą. Podczas ładowania nie należy pozostawiać deskorolki bez nadzoru. Trzymać poza zasięgiem dzieci. Nie ładuj akumulatora, gdy jest w pełni naładowany. Nie korzystaj z produktu jeżeli jakikolwiek przewody są zużyte bądź uszkodzone. Nie przeprowadzaj zmian w okablowaniu bądź elektrycznych kontrolkach. Używaj jedynie silnika, akumulatora i ładowarki, które zostały dołączone do zestawu lub inne zaaprobowane przez Yuneec. Nie należy używać akumulatora z E-GO2 do zasilania innych urządzeń.

Wskazówki bezpieczeństwa dotyczące akumulatora.

Akumulatory litowo-jonowe mogą wybuchnąć lub spowodować pożar, jeżeli są używane nieprawidłowo. Z tego powodu zaleca się dokładnie przeczytanie poniższych instrukcji.

- Przed każdym użyciem akumulatora dokładnie sprawdź pakiet, a w szczegolności obudowę ochronną, aby upewnić się, że nie jest uszkodzona. Jeżeli masz wątpliwości, zabierz akumulator do składowiska odpadów chemicznych lub skontaktuj się z działem obsługi klienta firmy Yuneec.

- Nie należy dopuszczać do upadku akumulatora.

- Przechowuj akumulator w suchym i bezpiecznym miejscu, z dala od wszystkich metalowych obiektów.

- Nie wystawiaj akumulatora na działanie temperatur powyżej 100^0C.

- Używaj jedynie oficjalnych ładowarek Yuneec E-GO2, które zostały specjalnie zaprojetowane do użytkowania z akumulatorami litowo-jonowymi.

- Ładowarka powinna stać w odpowiedniej odległości od łatwopalnych materiałów podczas ładowania. Nie zostawiaj ładowarki bez nadzoru podczas użytkowania.

- Podczas ładowania temperatura ładowarki może osiągnąć wysoką wartość. Nie ustawiaj ładowarki na łatwo niszczących się powierzchniach.

- Jeżeli nie masz zmiaru korzystać z akumulatora przez najbliższe 6 miesięcy lub dłużej, najpierw naładuj go do pełna, a potem ładuj raz do roku. Akumulator litowo-jonowy może stracić użyteczność, jeżeli był rozładowany przez zbyt długi czas.

Rozwiązywanie problemów

Deskorolka nie uruchamia się	1.1	Sprawdź czy deskorolka jest włączona. Podczas uruchamiania zostaną wyemitowane dwa sygnały dźwiękowe 'bip' a wskaźnik statusu zaświeci się.
	1.2	Sprawdź czy pilot jest uruchomiony. Podczas uruchomienia jego wskaźnik powinien migać na niebiesko.
	1.3	Jeżeli deskorolka i pilot są włączone, a zielone światło pilota nie miga, oznacza to że deskorolka nie jest zsynchornizowania z pilotem (10 strona).
	1.4	Jeżeli deskorolka i pilot są włączone i oba wskaźniki migają odpowiednio na zielono i niebiesko, ale nie został wyemitowany sygnał dźwiękowy, a deskorolka nie chce wystartować, wyłącz deskorolkę i włącz ją ponownie.
	1.5	Jeżeli deskorolka i pilot są zsynchronizowane i kolejno niebieskie i czerwone światło na pilocie migają (urządzenie również wibruje) oznacza to niski poziom akumulatora pilota i należy go doładować.
	1.6	Jeżeli deskorolka i pilot są zsynchronizowane i kolejno zielone i czerwone światło na pilocie migają (urządzenie również wibruje) oznacza to niski poziom akumulatora pilota i należy go doładować.
Deskorolka porusza się zbyt wolno	2.1	Sprawdź czy deskorolka pracuje w trybie niskich prędkości. W takim wypadku ustaw przełącznik na tryb wysokich predkości.
	2.2	Jeżeli podczas jazdy kolejno niebieskie i czerwone światło na pilocie migają (urządzenie również wibruje) oznacza to niski poziom akumulatora pilota i należy go doładować.

Deskorolka samoczynnie zatrzymuje się	3.1	Jeżeli deskorolka zatrzyma się podczas jazdy i kolejno niebieskie i czerwone światło na pilocie migają (urządzenie również wibruje) oznacza to niski poziom akumulatora pilota i należy go doładować.
	3.2	Jeżeli deskorolka zatrzyma się podczas jazdy i kolejno zielone i czerwone światła na pilocie migają (urządzenie również wibruje) oznacza to niski poziom akumulatora pilota i należy go doładować.
	3.3	Jeżeli deskorolka zatrzyma się podczas jazdy, a niebieskie światło pilota miga od 1 do 4 razy, po czym żółte światło miga jednokrotnie (urządzenie również wibruje) oznacza to, że transporter przegrzał się. Pozwól mu ostygnąć przez 10 minut i włącz ponownie. Jeżeli deskorolka zatrzyma się ponownie, skontaktuj się z biurem obsługi klienta E-GO2.
	3.4	Jeżeli deskorolka zatrzyma się podczas jazdy, a niebieskie światło pilota miga od 1 do 4 razy, po czym żółte światło miga dwukrotnie (urządzenie również wibruje) oznacza to, że akumulator przegrzał się. Pozwól mu ostygnąć przez 10 minut i włącz ponownie. Jeżeli deskorolka zatrzyma się ponownie, skontaktuj się z biurem obsługi klienta E-GO2.
	3.5	Jeżeli deskorolka zatrzyma się pod czas jazdy, a niebieskie światło pilota miga od 1 do 4 razy, po czym żółte światło miga trzykrotnie (urządzenie również wibruje), oznacza to, ze deskorolka jest przeciążona lub wzniesienie jest zbyt strome.
	3.6	Jeżeli deskorolka zatrzyma się podczas jazdy, a niebieskie światło miga od 1 do 4 razy, po czym żółte światło miga czterokrotnie (urządzenie również wibruje) sygnalizuje to problem z pracą silnika. Sprawdź połączenia silnika w komorze akumulatora. Jeżeli deskorolka zatrzyma się ponownie, skontaktuj się z biurem obsługi klienta E-GO2.

	3.7	Jeżeli podczas jazdy usłyszysz 'bip', deskorolka zatrzyma się i jedynie niebieskie światło pilota miga, oznacza to utratę sygnału pilota. Wyłącz pilot i włącz ponownie, aby ponownie uzyskać połączenie
	3.8	Sygnał kontrolny zostanie utracony, jeżeli odległość pomiędzy deskorolką i pilotem będzie zbyt duża. Po zmniejszeniu odległości pomiędzy urządzeniami połączenie zostanie przywrócone.
Deskorolka nie ładuje się	4.1	Sprwadź czy przewód ładowania jest podłączony do deskorolki, a także czy ładowarka jest podłączona do standardowego gniazdka sieciowego. Czerwony wskaźnik ładowarki zapali się, gdy deskorolka jest ładowana. Kiedy deskorolka zostanie w pełni naładowana czerwone światło zmieni się na zielone. W innych sytuacji niż opisane skontaktuj się z biurem obsługi klienta E-GO2.
Pilot nie ładuje się	5.1	Sprawdź czy kabel USB jest prawidłwo podłączony do pilota i portu ładowania, a także czy deskorolka jest włączona. Czerwone światło pilota zapali się, gdy pilot jest ładowany. Kiedy pilot zostanie w pełni naładowany czerwona światło wygaśnie. W innej sytuacji niż opisane skontaktuj się z biurem obsługi klienta E-GO2.

YOU CAN CONTACT THE E-GO CUSTOMER SERVICE AT

YUNEEC.COM

Części zamienne

EGO2CR001 ····· NAKOLANNIK: E-GO2
EGO2CR002 ····· PAPIER ŚCIERNY (ROYAL WAVE): E-GO2
EGO2CR003 ····· PAPIER ŚCIERNY (DEEP MINT): E-GO2
EGO2CR004 ····· PAPIER ŚCIERNY (HOT PINK): E-GO2
EGO2CR005 ····· KOŁA Z ŁOŻYSKAMI (ROYAL WAVE): E-GO2
EGO2CR006 ····· KOŁA Z ŁOŻYSKAMI (DEEP MINT): E-GO2
EGO2CR007 ····· KOŁA Z ŁOŻYSKAMI (HOT PINK): E-GO2
EGO2CR008 ····· PILOT Z KABLEM USB (ROYAL WAVE): E-GO2
EGO2CR009 ····· PILOT Z KABLEM USB (DEEP MINT): E-GO2
EGO2CR010 ····· PILOT Z KABLEM USB (HOT PINK): E-GO2
EGO2CR011 ····· PRZEDNI TRAK (ROYAL WAVE): E-GO2
EGO2CR012 ····· PRZEDNI TRAK (DEEP MINT): E-GO2
EGO2CR013 ····· PRZEDNI TRAK (HOT PINK): E-GO2
EGO2CR014 ····· DECK Z PAPIEREM ŚCIERNYM (ROYAL WAVE): E-GO2
EGO2CR015 ····· DECK Z PAPIEREM ŚCIERNYM (DEEP PINK): E-GO2
EGO2CR016 ····· DECK Z PAPIEREM ŚCIERNYM (HOT PINK): E-GO2
EGO2CR017SVC ····· TYLNI TRAK: E-GO2
EGO2CR018SVC ····· AKUMULATOR (ROYAL WAVE): E-GO2
EGO2CR019SVC ····· AKUMULATOR (DEEP MINT): E-GO2
EGO2CR020SVC ····· AKUMULATOR (HOP PINK): E-GO2
EGOCR003 ····· OSŁONA SILNIKA: E-GO CRUISER
EGOCR004 ····· PAS NAPĘDOWY: E-GO CRUISER
EGOCR005 ····· ZESTAW TULEJEK: E-GO CRUISER
EGOCR007 ····· ZESTAW ŁOŻYSK: E-GO CRUISER
EGOCR008 ····· KOMPLETNY ZESTAW: E-GO CRUISER
EGOCR010AU ····· ŁADOWARKA AU: E-GO CRUISER
EGOCR010EU ····· ŁADOWARKA EU: E-GO CRUISER
EGOCR010UK ····· ŁADOWARKA UK: E-GO CRUISER
EGOCR010US ····· ŁADOWARKA US: E-GO CRUISER
EGOCR013 ····· ELEKTRYCZNA JEDNOSTKA KONTROLI (ECU): E-GO CRUISER
EGOCR015AU ····· ŁADOWARKA Z WTYCZKĄ AU: E-GO CRUISER
EGOCR015UK ····· ŁADOWARKA Z WTYCZKĄ UK: E-GO CRUISER
EGOCR015EU ····· ŁADOWARKA Z WTYCZKĄ EU: E-GO CRUISER
EGOCR015US ····· ŁADOWARKA Z WTYCZKĄ US: E-GO CRUISER
EGOCR017 ····· KLUCZ DO DESKOROLKI: E-GO CRUISER

Śruby w decku

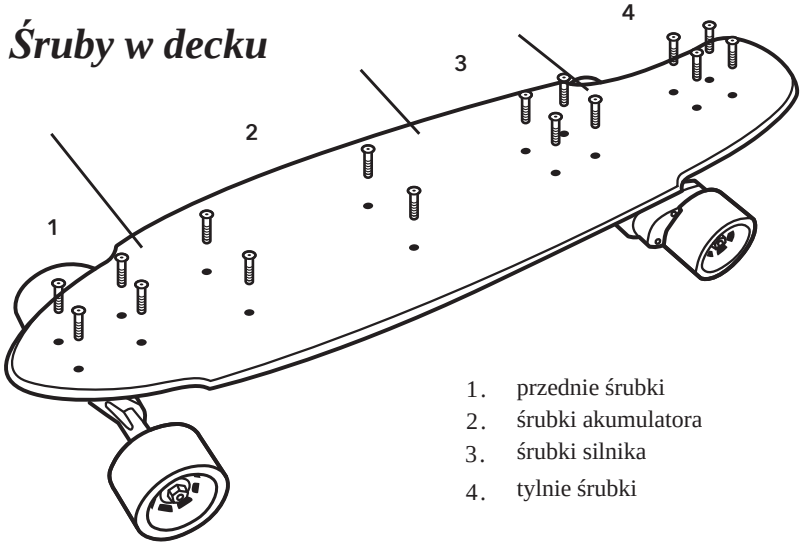

1. przednie śrubki
2. śrubki akumulatora
3. śrubki silnika
4. tylnie śrubki

Garaż

Upewnij się, że E-GO2 jest wyłączony podczas wykonywania czynności konserwacyjnych lub wymiany części.

Koło i pas napędowy

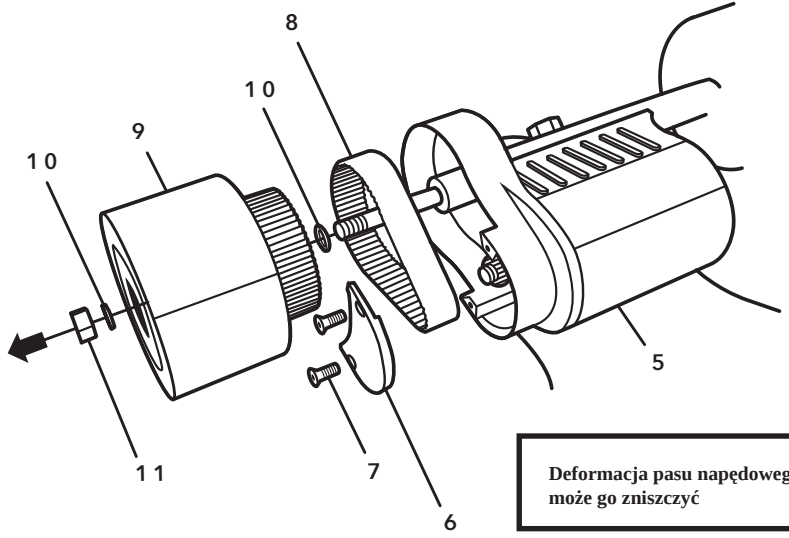

5. osłona silnika
6. osłona pasu napędowego
7. śruba osłony pasu napędowego
8. pas napędowy
9. koło napędowe
10. podkładka
11. nakrętka pasu napędowego

Deformacja pasu napędowego może go zniszczyć

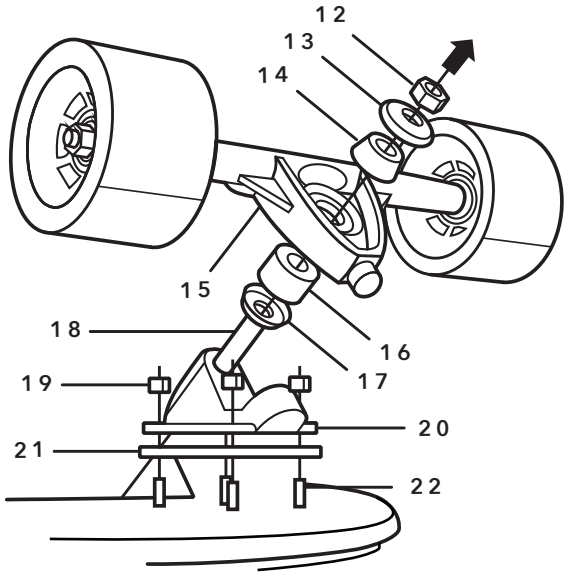

Traki(osie) i tuleje

12. nakrętka na king pin
13. górna podkładka
14. górna tuleja
15. trak
16. dolna tuleja
17. dolna podkładka
18. śruba king pin
19. nakrętka na płytę
20. płyta
21. gumka na płytę
22. śruba do traka

Odwiedź lokalny sklep skateboardingowy w celu uzyskania informacji na temat wymiany papieru ściernego.

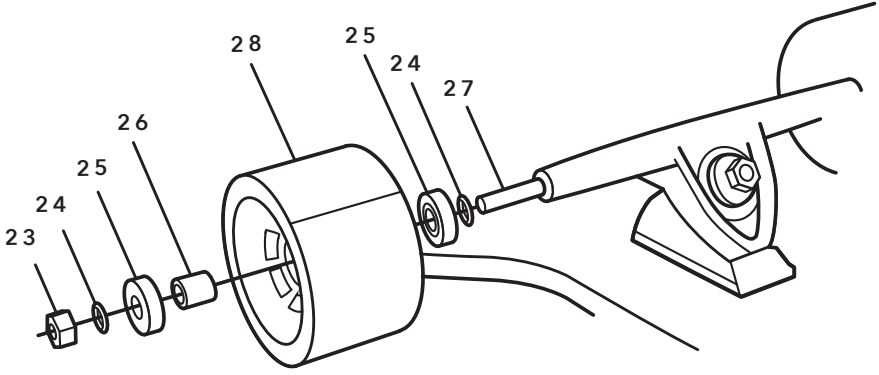

23. nakrętka na koło
24. podkładka
25. łożysko
26. tuleja dystansowa
27. oś
28. koło

Koła i łożyska

Postaraj się, aby użyć tej samej siły z obu stron podczas wkręcania zewnętrznych pierścieni na koło, aby uniknąć uszkodzeń.

Pakiet akumulatorów i ECU (elektroniczna jednostka kontroli)

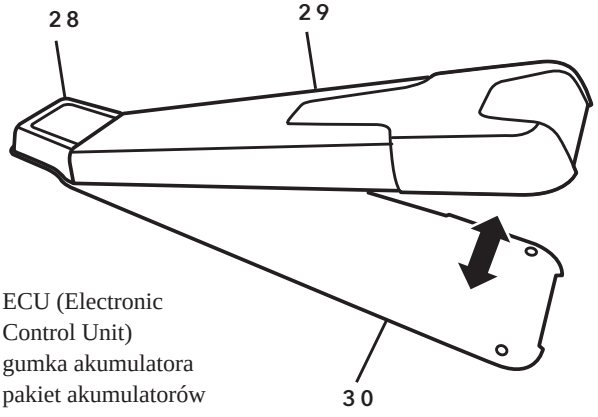

28. ECU (Electronic Control Unit)
29. gumka akumulatora
30. pakiet akumulatorów

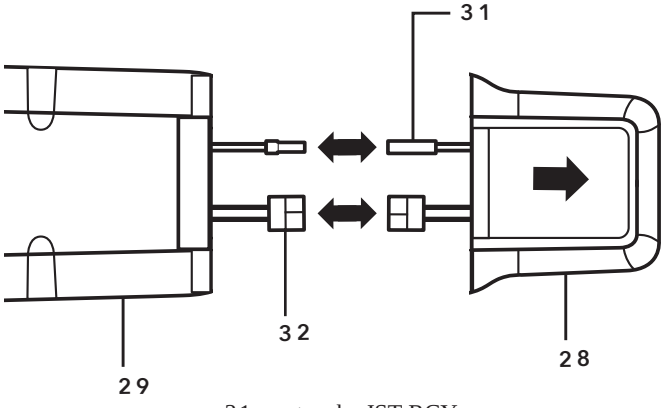

31. wtyczka JST RCY
32. wtyczka EC3

Instrukcja montażu

Przedni trak

EGO2CR011, EGO2CR012 AND EGO2CR013

1.Odkręć śruby w przednich kołach.

2. Odłącz przednie koła od osi.

3. Odkręć górne śruby łączące przednią płytę z deckiem.

4. Użyj części zamiennej.

5. Zamontuj koła z powrotem na osi i zakręć śruby.

Tylni trak

MOTOR EGO2CR017SVC

1. Odkręć śruby w tylnich kołach

2. Odłącz tylnie koła od osi.

3. Odkręć górne śruby łączące tylnią płytę z deckiem.

4. Uzyj części zamiennej.

5. Zamontuj koła z powrotem na osi i zakręć śruby.

Elektroniczna jednostka kontroli

EGOCR013

1. Odkręć śruby łączące jednostkę elektroniczną z pakietem akumulatorów.

2. Wysuń ECU.

3. Odłącz przewody łączące ECU z pakietem.

4. Podłącz pakiet do części zamiennej.

5. Wsuń nowe ECU do gniazda na akumulatorze.

6. Przykręć ECU do decka.

Instrukcja montażu

Osłona silnika **EGOCR003**

1. Odkręć 5 śrub zabezpieczających osłonę silnika

2. Zdejmij osłonę silnika i założ część zamienną.

3. Zakręć śrubki na osłonie silnika.

Zestaw tulejek **EGOCR005**

1. Odkręć nakrętke ze śruby kingpin

2. Zamień tuleje.

3. Zamontuj trak z tuleją na płycie.

4. Zakręć nakrętke kingpin.

Zestaw kół z łożyskami

EGO2CR005, EGO2CR006 AND EGO2CR007

1. Odkręć śrubę z koła.

2. Zdemontuj koło z osi i zainstaluj część zamienną.

3. Przykręć śrubę z koła.

Pas napędowy **EGOCR004**

1. Odkręć śrube z koła napędowego.

2. Zdejmij tylne koła z osi.

3. Odkręć śruby z osłony pasa napędowego.

4. Zamień pas napędowy na część zamienną.

5. Przykręć osłonę pasa napędowego.

6. Zamontuj kolo napędowe z powrotem na oś.

7. Przykręć śrubę i nakrętkę.

Zestaw łożysk **(8 części) EGOCR007**

1. Odkręć śrubę z koła.

2. Zdejmij koło z osi.

3. Zamień łożysko koła na nowe używając równej siły z obu stron podczas wkręcania łożyska.

4. Założ koło z powrotem na oś.

5. Przykręć śrubę i nakrętkę.

Pakiet akumulatorów

EGO2CR018SVC,EGO2CR019SVC AND EGO2CR020SVC

1. Odkręć śrubki łączące pakiet z deckiem.

2. Wysuń pakiet z jego gniazda na ECU.

3. Odłącz przewody łączące pakiet z ECU i podłącz ponownie przewodu ECU z częścią zamienną.

4. Wsuń część zamienną w jej gniazdo na ECU.

5.Przykręć śruby łączące pakiet z deckiem.

E-GO2

CAUTION: DO NOT SHORT-CIRCUIT, DISASSEMBLE OR EXPOSE THE BATTERY TO FIRE OR WATER

MADE IN CHINA

YUNEEC AVIATION TECHNOLOGY

YUNEEC ZASTRZEGA SOBIE PRAWO DO WPROWADZANIA ZMIAN W NINIEJSZEJ INSTRUKCJI

> PLEASE VISIT WWW.YUNEEC.COM

Informacje o certyfikatach

Informacje dla klientów z USA:

Niniejsze urządzenie zostało przetestowane i spełnia wymogi w zakresie limitów określonych w części 15 zasad FCC odnośnie urządzeń cyfrowych klasy C. Ograniczenia służą temu, aby zapewnić ochronę przed szkodliwymi zakłóceniami w środowisku budynków mieszkalnych. Urządzenie generuje i odbiera sygnał radiowy, a jeśli nie zostało zainstalowane i nie jest używane zgodnie z instrukcą moze utrudnić radiową komunikację.

Nie ma jednakże pewności, że zakłócenia w sygnale nie wystąpią nawet w przypadku prawidłowego instalacji. Jeżeli urządzenie wprowadza zakłócenia w odbiorze radia lub

telewizji, co można sprawdzić poprzez wyłączenie urządzenia, użytkownik moze spróbować zniwelować zakłócenia za pomocą kilku metod:

- zmiana kierunku lub położenia anteny odbiorczej

- zwiększenie odgległości pomiedzy urządzeniem i odbiornikiem

- podłączenie urządzenie do do innego obwodu niż ten, do którego podłączony jest odbiornik

Ostrzeżenie o działaniu promieniowania radiowego RF

Niniejsze urządzenie musi być zainstalowane i użytwane zgodnie z załączoną instrukcją, a antena do nadajnika musi być zainstalowana przynajmniej 20 cm od ludzi i nie należy stawiać jej w pobliżu innych anten. Klient końcowy i osoby zajmujące się instalacją urządzenia powinny posiadać instrukcję instralacji anteny i warunków właściwej pracy nadajnika.